Kraftfahrt-Bundesamt

D-24932 Flensburg



# E W G - T Y P G E N E H M I G U N G S B O G E N

## EEC TYPE - APPROVAL CERTIFICATE

Benachrichtigung über die:
- Typgenehmigung

für einen Typ einer Verbindungseinrichtung gemäß der Richtlinie (94/20/EG)

Communication concerning the:
- type-approval,

of a type of a component with regard to Directive (94/20/EC)

Genehmigungsnummer: **e1*94/20*0774*00**
Type-approval number:

Grund für die Erweiterung: **entfällt - not applicable**
Reason for extension:

**ABSCHNITT I**
**SECTION I**

0.1. Fabrikmarke (Firmenname des Herstellers):
Make (trade name of manufacturer):
**BPW Bergische Achsen**

0.2. Typ und allgemeine Handelsbezeichnung(en):
Type and general commercial description(s):
**ZAF 1,35-1, Zugeinrichtung (Auflaufeinrichtung)**
**ZAF 1,35-1, Drawbar (overrun device)**

0.3. Merkmale zur Typidentifizierung, sofern auf der Verbindungseinrichtung vorhanden:
Means of identification of type if marked on the component:
**Fabrikmarke (Firmenname des Herstellers)**
**Geräteklasse**
**Typ**
**Make (trade name of manufacturer)**
**Device class**
**Type**

0.3.1. Anbringungsstelle dieser Merkmale:
Location of that marking:
**Fabrikschild vorn, rechts, links oder oben am Gehäuse, oder Angaben dort eingeprägt.**
**Manufacturer's plate in front on the right or left side or at the top of the housing or details impress.**

...

0.5. Name und Anschrift des Herstellers:
Name and address of manufacturer:
**BPW Bergische Achsen Kommanditgesellschaft**
**D-51674 Wiehl**

0.7. Bei Bauteilen und selbstständigen technischen Einheiten:
Lage und Art der Anbringung der EWG-Genehmigungs-kennzeichnung:
In the case of components and separate technical units, location and method of affixing of the EEC approval mark:
**Fabrikschild vorn, rechts, links oder oben am Gehäuse, oder Angaben dort eingeprägt.**
**Manufacturer's plate in front on the right or left side or at the top of the housing or details impress.**

0.8. Name(n) und Anschrift(en) der Fertigungsstätte(n):
Name(s) and address(es) of assembly plant(s):
1) **BPW Bergische Achsen Kommanditgesellschaft**
**D-51674 Wiehl**

2) **BPW Fahrzeugtechnik GmbH & Co. KG**
**D-33104 Paderborn**

3) **M. Busch GmbH & Co.**
**D-59901 Bestwig**

**ABSCHNITT II**
**SECTION II**

1. Zusätzliche Angaben (soweit zutreffend):
Additional information (where applicable):
**siehe Anlage I**
**see Appendix I**

2. Technischer Dienst, der für die Durchführung der Prüfungen verantwortlich ist:
Technical service responsible for carrying out the tests:
**Rheinisch-Westfälischer Technischer Überwachungs-Verein Fahrzeug GmbH**
**D-45037 Essen**

3. Datum des Prüfberichts:
Date of test report:
**07.04.1998**

4. Nummer des Prüfberichts:
Number of test report:
**012973/98**

5. Bemerkungen (gegebenenfalls): **siehe Anlage I**
Remarks (if any): **see Appendix I**

...

6. Ort: **D-24932 Flensburg**
Place:

7. Datum: **28.04.1998**
Date:

8. Unterschrift: **Im Auftrag**
Signature:

**Struve**

9. Eine Liste der bei der Genehmigungsbehörde eingereichten Unterlagen ist beigefügt; diese Unterlagen sind auf Anfrage erhältlich.

**Inhaltsverzeichnis zu den Beschreibungsunterlagen**

The index to the information package lodged with the component authority that has granted type-approval, which may be obtained on request, is attached.

**Index to the information package**

...

**Anlage I**
**Appendix I**

zum EWG-Typgenehmigungsbogen Nr.: **e1*94/20*0774*00**
to EEC type-approval certificate No.:

für mechanische Verbindungseinrichtungen gemäß Richtlinie 94/20/EG

concerning the component type-approval of mechanical coupling devices with regard to Directive 94/20/EC

1. Zusätzliche Angaben
Additional information

1.1 Klassenbezeichnung des Typs der Verbindungseinrichtung:
Class of the type of coupling:
**E**

1.2 Fahrzeugklassen oder -typen, für die die Verbindungseinrichtung bestimmt oder auf die sie beschränkt ist:
Categories or types of vehicles for which the device is designed or restricted:
**siehe Beschreibungsbogen**
**see information document**

1.3 Zulässiger Dc-Wert:
Maximum Dc-value:
**a) 11,80 kN, b) 12,03 kN, c) 12,26 kN**

1.4 Zulässige vertikale Stützlast S am Kuppelpunkt:
Maximum vertical load S at the coupling point:
**a) 100 kg, b) 75 kg oder c) 50 kg**

1.5 Zulässige Sattellast U an der Sattelkupplung:
Maximum load U at the fifth wheel coupling point:
**entfällt** **not applicable**

1.6 Zulässiger V-Wert:
Maximum V-value:
**entfällt** **not applicable**

1.7 Herstellerangaben zur Anbringung des Typs der Verbindungseinrichtung am Fahrzeug und Fotos oder Zeichnungen der Befestigungspunkte sowie zusätzliche Angaben, wenn die Verwendung des Typs der Verbindungseinrichtung auf besondere Fahrzeugtypen beschränkt ist:
Instructions for attachment of the coupling type to the vehicles and photographs or drawings of the fixing points at the vehicle given by the manufacturer; additional information if the use of the coupling type is restricted to special types of vehicles:
**siehe Montage- und Betriebsanleitung**
**see installation and operating instructions**

...

1.8 Angaben über evtl. anzubringende besondere Anhängeböcke oder Montageplatten:
Information on the fitting of special mounting frames or mounting plates:
**Typgenehmigte Zugkugelkupplungen oder Zugösen; dabei sind die aus den beiliegenden Unterlagen ersichtlichen Bedingungen einzuhalten.**

**Type-approved couplingball heads or drawbar eyes; the conditions in accordance with enclosures have to be followed**

5. Bemerkungen:
Remarks:
**Die Lastannahme für die Nachrechnung der Zugeinrichtung wurde nach der Norm ISO 7641/1 (1983) mit T = 32 t angenommen.**
**The design loads for the theoretical verification of the drawbar according to ISO 7641/1 (1983) was accepted of T = 32 t.**

**Jeder Verbindungseinrichtung ist eine Montage- und Betriebsanleitung beizufügen.**
**Every coupling device must be accompanied by installation and operating instructions.**

**Der Anbau der mechanischen Verbindungseinrichtung an das Fahrzeug ist nach den Anforderungen des Anhangs VII der Richtlinie 94/20/EG zu prüfen; (siehe Anhang I, Nr. 5.10.).**
**The installation of the mechanical coupling device to the vehicle must be checked according to the requirements given in Annex VII of the Directive 94/20/EC; (see Annex I, No. 5.10.).**

...

Kraftfahrt-Bundesamt

D-24932 Flensburg

e1*94/20*0774*00

# Inhaltsverzeichnis zu den Beschreibungsunterlagen
# Index to the information package

Ausgabedatum: **28.04.1998** letztes Änderungsdatum: -
Date of issue: last date of amendment:

1. Nebenbestimmungen und Rechtbehelfsbelehrung
   By-clauses and informations to legal remedy

2. Prüfbericht Nr.: 012973/98 vom 07.04.1998
   Test report no.:

   1 Abnahmebestätigung
   1 Declaration

3. Beschreibung der Änderungen:
   Description of the modifications:

   entfällt - not applicable

**Flensburg, den 28.04.1998**
**Im Auftrag**

**Struve**

...

## Nebenbestimmungen und Rechtsbehelfsbelehrung

### Nebenbestimmungen

Änderungen der Erzeugnisse sind nur mit ausdrücklicher Zustimmung des Kraftfahrt-Bundesamtes gestattet. Verstöße gegen diese Bestimmungen führen zum Widerruf der Genehmigung und werden überdies strafrechtlich verfolgt.

Die Genehmigung erlischt, wenn sie zurückgegeben, oder entzogen wird oder der genehmigte Typ den Rechtsvorschriften nicht mehr entspricht. Der Widerruf kann ausgesprochen werden, wenn die für die Erteilung und den Bestand der Genehmigung geforderten Voraussetzungen nicht mehr bestehen, wenn der Genehmigungsinhaber gegen die mit der Genehmigung verbundenen Pflichten verstößt oder wenn sich herausstellt, daß die genehmigte Einrichtung den Erfordernissen der Verkehrssicherheit nicht entspricht.

Das Kraftfahrt-Bundesamt kann jederzeit die ordnungsgemäße Ausübung der durch die Genehmigung verliehenen Befugnisse nachprüfen und zu diesem Zweck Proben entnehmen oder entnehmen lassen.

Änderungen der Firmenbezeichnung, der Anschrift und der Fertigungsstätten sowie eines bei der Erteilung der Genehmigung benannten Zustellungsbevollmächtigten oder bevollmächtigten Vertreters sind unverzüglich dem Kraftfahrt-Bundesamt mitzuteilen.

Die mit der Erteilung der Genehmigung verliehenen Befugnisse sind nicht übertragbar. Schutzrechte Dritter werden durch diese Genehmigung nicht berührt.

Der Einrichtung wird folgendes Genehmigungszeichen zugeteilt:

e1
**00-0774**

Die Genehmigungskennzeichnung muß in ihrer Größe und Ausführung den Forderungen der Richtlinie entsprechen.

Mit dem Genehmigungszeichen dürfen nur solche Einrichtungen gekennzeichnet werden, die in jeder Hinsicht den Genehmigungsunterlagen entsprechen.

Bei nachträglichem Anbau der Geräte kann die Bestätigung des ordnungsgemäßen Anbaus nach §19 Abs. 3 StVZO auf dem beigefügten Formblatt oder einem Formblatt entsprechend dem im Verkehrsblatt 1994 S. 148, abgedruckten Muster eines "Nachweises" erfolgen.
Die Wirksamkeit der Typgenehmigung ist hiervon abhängig.

Abweichend von den Bestimmungen des §27 StVZO (Berichtigung der Fahrzeugpapiere) ist eine Aufnahme der nachträglich angebauten Zugeinrichtung in die Fahrzeugpapiere durch die Verwaltungsbehörde (Zulassungsstelle) nicht erforderlich.

Da Werkstoffuntersuchungen an dem Prüfmuster nicht durchgeführt wurden und die Feststellung der Übereinstimmung mit den Angaben der Prüfunterlagen nicht getroffen wurde, ist das zurückgegebene Muster so aufzubewahren, daß es noch fünf Jahre nach Erlöschen der EWG-Typgenehmigung in zweifelsfreiem Zustand vorgewiesen werden kann.

**Rechtsbehelfsbelehrung**

Gegen diese Genehmigung kann innerhalb eines Monats nach Bekanntgabe Widerspruch erhoben werden. Der Widerspruch ist beim **Kraftfahrt-Bundesamt, Fördestr. 16, D-24944 Flensburg,** schriftlich oder zur Niederschrift einzulegen.

...

# Kraftfahrt-Bundesamt

D-24932 Flensburg

EWG-Typgenehmigung Nr.: e1*94/20*0774*_ _

**Abnahmebestätigung nach §19 Absatz 3 StVZO.**

Der ordnungsgemäße Anbau der Zugeinrichtung (Auflaufeinrichtung), Typ ZAF 1,35-1, des Genehmigungsinhabers BPW Bergische Achsen Kommanditgesellschaft, D-51674 Wiehl, an dem Fahrzeug:

Fahrzeughersteller

.....

Fahrzeugtyp

.....

Fahrzeug-Identifizierungsnummer

.....

wird hiermit bestätigt.

| **Daten für Fahrzeugpapiere (Ziffer 33, Bemerkungen)** | |
|---|---|
| Ziffer | Bemerkungen |
| | |

Ort, Datum, Stempel der abnehmenden Organisation, Unterschrift

.....

...

# Beschreibungsbogen Nr. E-0070

betreffend die EWG-Typgenehmigung einer mechanischen Verbindungseinrichtung für Kraftfahrzeuge und Kraftfahrzeuganhänger, gemäß Richtlinie 94/20/EG/Anhang III

## 0. ALLGEMEINES

0.1. Fabrikmarke (Firmenname des Herstellers):
*BPW Bergische Achsen Kommanditgesellschaft*

0.2. Typ und Handelsbezeichnung: ZAF 1,35-1; Zugeinrichtung (Auflaufeinrichtung) starr.

0.5. Name und Anschrift des Herstellers:
*BPW Bergische Achsen Kommanditgesellschaft, D-51674 Wiehl*

0.7. Bei Bauteilen und selbständigen technischen Einheiten: Lage und Art der Anbringung der EWG-Genehmigungskennzeichnung:
*Typschild vorn, rechts, links oder oben am Gehäuse, oder dort eingeprägt.*

0.8. Anschriften der Fertigungsstätten:

*1. BPW Bergische Achsen, Kommanditgesellschaft, 51674 Wiehl*
*2. BPW Fahrzeugtechnik, GmbH & Co. Kg, 33104 Paderborn*
*3. M. Busch GmbH & Co., D-59909 Bestwig*

## 1. VERBINDUNG ZWISCHEN ZUGFAHRZEUG UND ANHÄNGER ODER SATTELANHÄNGER

1.1. Ausführliche technische Beschreibung (einschließlich Zeichnungen und Werkstoffangaben) des Typs der mechanischen Verbindungseinrichtung. siehe Anlage

1.2. Klasse und Typ der Verbindungseinrichtung: *Klasse E, Typ ZAF 1,35-1*

12,03 kN Stützlast

1.3. *Zulässiger $D_C$-Wert: 11,80 kN bzw. 12,26 kN; abhängig von der ~~Deichsellänge~~ nach Montage- und Betriebsanleitung TK 2278.*

1.4. Zulässige vertikale Stützlast S am Kuppelpunkt: *100 kg; 75 kg oder 50 kg*
*siehe Montage- und Betriebsanleitung TK 2278.*

1.5. Zulässige Sattellast U an der Sattelkupplung : *- t*

1.6. Zulässiger V-Wert: *kN* —

1.7. Herstellerangaben zur Anbringung des Typs der Verbindungseinrichtung am Fahrzeug und Fotos oder Zeichnungen der Befestigungspunkte:
nach *Montage- und Betriebsanleitung: TK 2278*

1.8. Angaben über evtl. anzubringende besondere Anhängeböcke oder Montageplatten:

**Bemerkung:** Die Geräte dürfen nur in Verbindung mit genehmigten und zum Anbau geeigneten Zugösen der Klassen E, D und S oder Zugkugelkupplungen der Klasse B verwendet werden, gemäß Blatt TK 2279.

Datum: 16.10.1997
EZ-BZ Höhler/TS
<020907>

<010603>
Wiehl, 06.01.1998
EZ-BZ Höhler/TS

# Technische Beschreibung der nicht genormten Zugeinrichtung der Klasse „E“, Typ ZAF 1,35-1

Die Verbindungseinrichtung ist eine starre Zugeinrichtung (Auflaufeinrichtung), bestehend aus einem Gehäuse (Rohr ∅ 70 x 4 mit angeschweißter Grundplatte ) und einer Zugstange, die zum Anbau von Zugösen oder Zugkupplungen geeignet ist.

Diese Verbindungseinrichtung ist für die Montage an einem Starrdeichselanhänger vorgesehen.

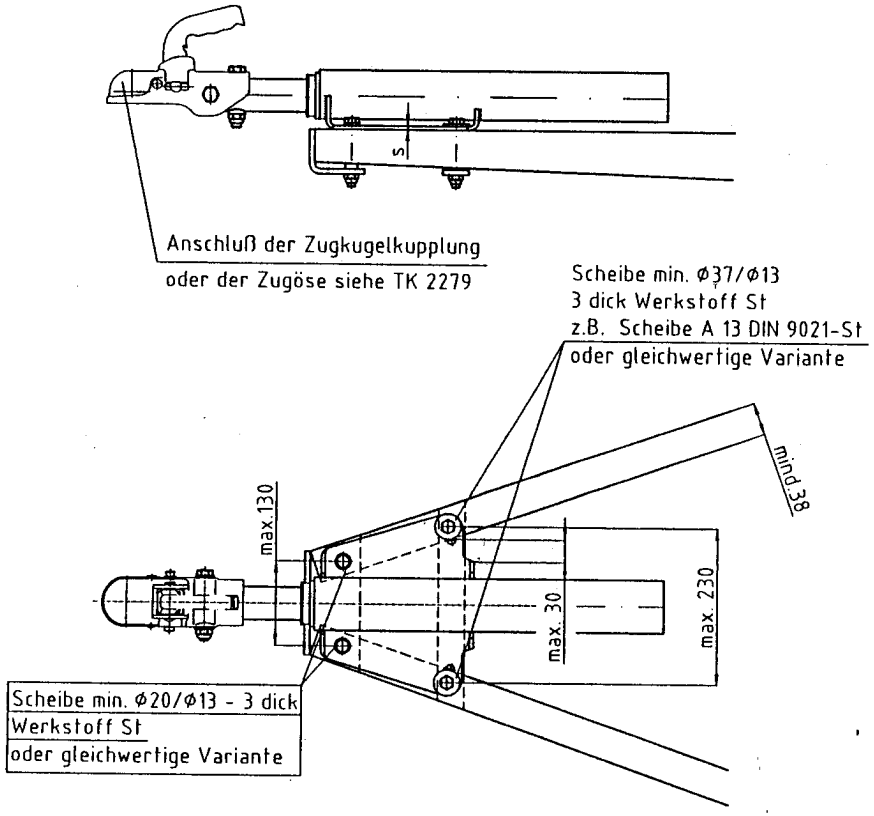


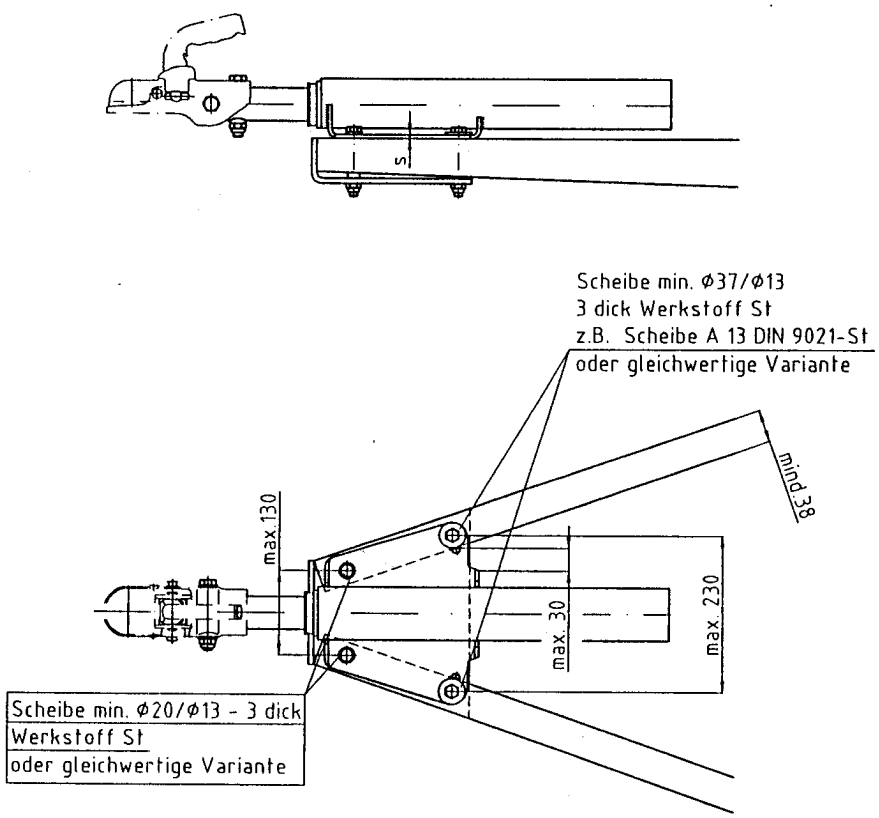


| Typ : ZAF 1,35-1 | | | |
|---|---|---|---|
| * Nur bei Ausnutzung der max. Stützlast | | | |
| $G_A$* (kg) | Dc-Wert (kN) | C (t) ohne Stützlast | S (kg) |
| 1350 | 11,80 | 1,250 | 100 |
| 1350 | 12,03 | 1,275 | 75 |
| 1350 | 12,26 | 1,300 | 50 |

Schraubverbindung
Auflaufeinrichtung - Zugabel

4x Sechskantschraube M 12 DIN 931 - 10.9
m. 4x Sicherungsmutter M 12 DIN 980 - 10
ww. 4x Federring B 12 DIN 127
m. 4x Sechskantmutter M 12 DIN 934 - 10

Werkstoff

Änderungen | Nummer | Datum | Bearb. | Ges.

Oberflächen nach VW 1.008 (DIN ISO 1302)

| | Datum | Name |
|---|---|---|
| Bearb. | 09.01.98 | Schmitz |
| Geprüft | 9.1.98 | |
| Ges. | | |

Maßstab 1:5

Benennung: Montage und Betriebs-anleitung

BPW BERGISCHE ACHSEN Kommanditgesellschaft
51674 WIEHL

Werkkennz. E

Nummer: TK 2278

Ersatz für | Ersetzt durch

Zeichnung CAD - erstellt

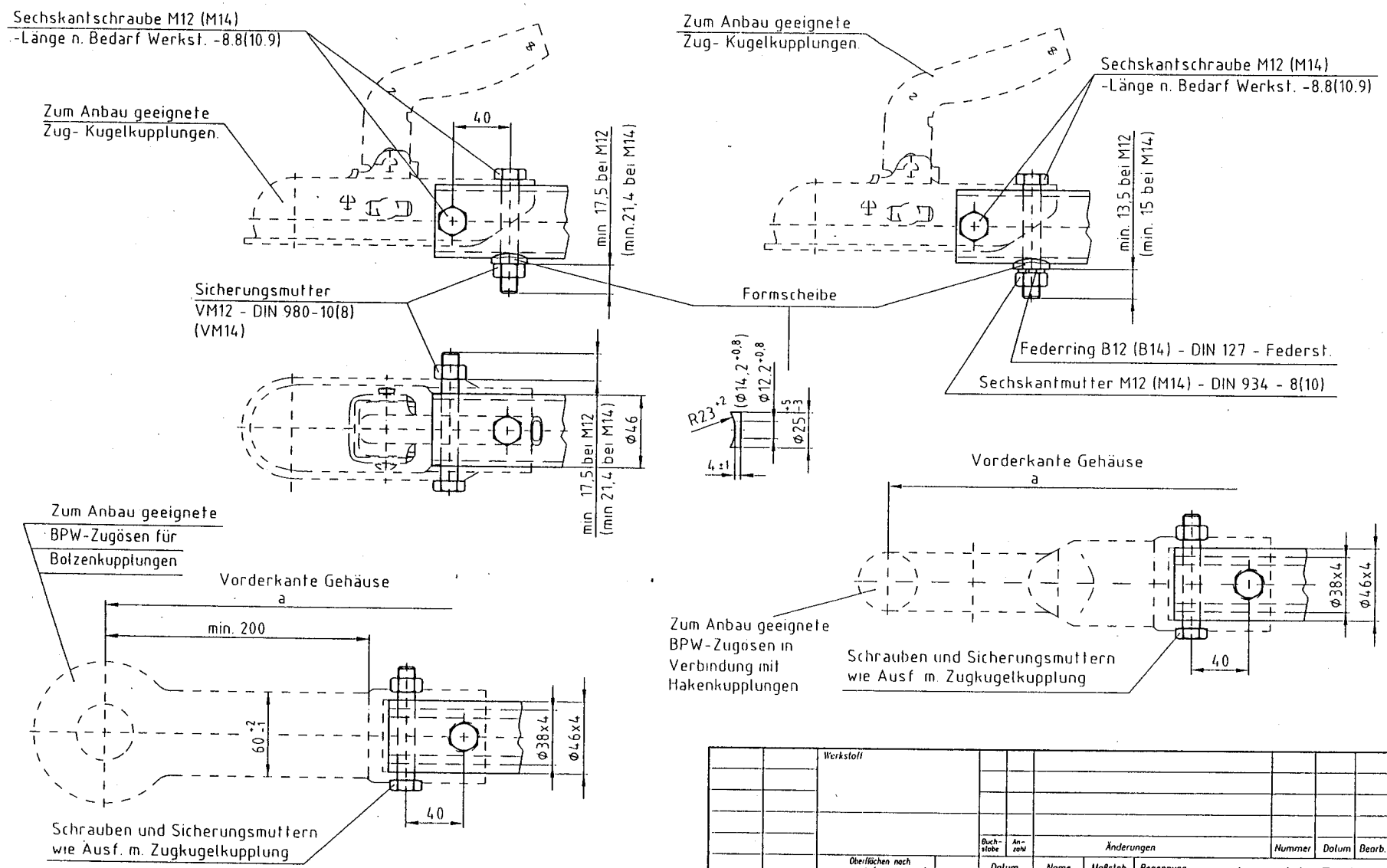


| a | Sach.Nr. Zugeinrichtung | Zugstangenrohr |
|---|---|---|
| 285 | ZAF 1350-1T | Ø 46x4 |
| 386 | ZAF 1350-1T | Ø 46x4 mit Innenrohr Ø 38x4 |

Werkstoff

| Buchstabe | Anzahl | Änderungen | Nummer | Datum | Bearb. | Ges. |
|---|---|---|---|---|---|---|

Oberflächen nach WN 1.009 (DIN ISO 1302)

| | Datum | Name | Maßstab | Benennung |
|---|---|---|---|---|
| Bearb. | 23.10.97 | Schmitz | % | Anschluß der Zugkugelkupplung oder der Zugöse |
| Geprüft | 23.10.97 | | | |
| Ges. | | | | |

Paßmaß Abmaße

Werkkennz. E

BPW BERGISCHE ACHSEN Kommanditgesellschaft 51674 WIEHL

Nummer TK 2279.

Ersatz für Ersetzt durch

Zeichnung CAD - erstellt

Schutzgasschweißen:
Schweißzusätze nach DIN EN 440
Schweißgut mind. G42 0

Lichtbogenhandschweißen:
Stabelektroden nach DIN EN 499
Schweißgut mind. E42 2

Freimaßtoleranzen für
Schweißkonstruktionen
C - DIN 8570 - Bl. 1

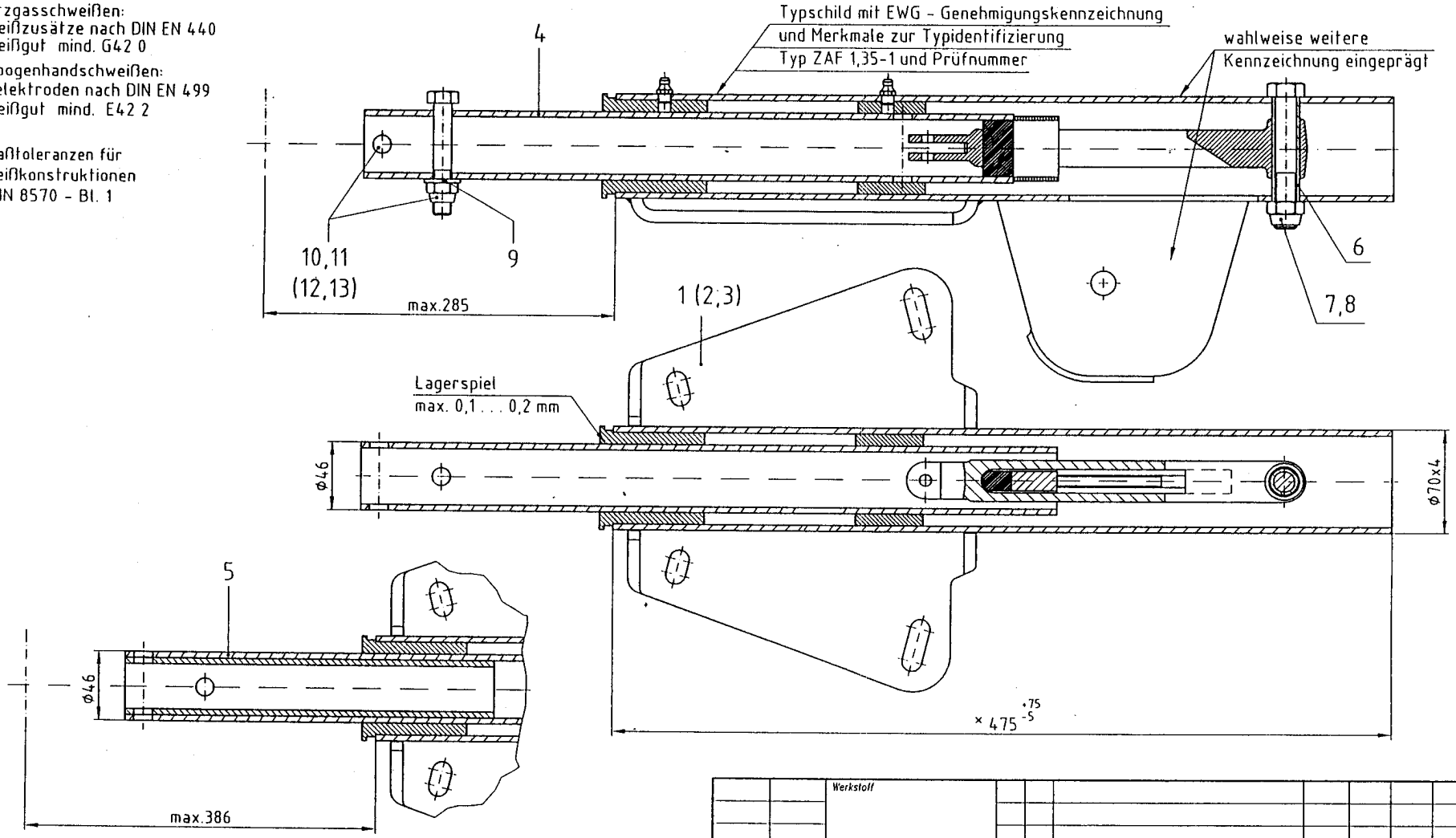


× In diesem Bereich kann am Gehäuse wahlweise ein Stützradhalter, Steckerhalter, Bodenstütze und Haltebügel in oder außerhalb der neutralen Fase mit Schweißverbindung a 3 ◺ angebracht werden
( Werkstoff St 37-2 ww. St 52-3 )
Die Anbringung kann wahlweise vom Kunden ausgeführt werden
Der Kunde wird auf den Einbau hingewiesen

| | | | | | | | | | | | |
|---|---|---|---|---|---|---|---|---|---|---|---|
| | | Werkstoff | | | | | | | | | |
| | | | | Buchstabe | Anzahl | Änderungen | | Nummer | Datum | Bearb. | Ges. |
| | | Oberflächen nach WN 1 009 (DIN ISO 1302) | | Datum | Name | Maßstab | Benennung | | | | |
| | | ▽ $R_z$ 100 ▽ $R_z$ 20 | Bearb. | 23.10.97 | Schmitz | 1:2,5 | Zugeinrichtung | | | | |
| | | ▽ $R_z$ 40 ▽ $R_z$ 12 | Geprüft | 23.10.97 | | | Typ: ZAF 1,35-1 | | | | |
| | | ▽ $R_z$ 30 ▽ $R_z$ 6,3 | Ges. | | | | | | | | |
| Paßmaß | Abmaße | ▽ u ▽ $R_z$ beliebig | | | | | | | | | |

Für diese Zeichnung behalten wir uns alle Rechte vor. Ohne unsere vorherige Zustimmung darf sie weder vervielfältigt noch Dritten zugänglich gemacht werden, und sie darf durch den Empfänger oder Dritte auch nicht in anderer Weise mißbräuchlich verwendet werden

Werkkennz. E

BPW BERGISCHE ACHSEN
Kommanditgesellschaft
51674 WIEHL

Nummer
ZAF 1350-1T

Ersatz für | Ersetzt durch

Zeichnung CAD - erstellt

# E W G - T Y P G E N E H M I G U N G S B O G E N

## EEC TYPE - APPROVAL CERTIFICATE

Benachrichtigung über die:
- Erweiterung der Typgenehmigung

für einen Typ einer Verbindungseinrichtung gemäß der Richtlinie (94/20/EG)

Communication concerning the:
- extension of type-approval,

of a type of a component with regard to Directive (94/20/EC)

Genehmigungsnummer: **e1*94/20*0774*01**
Type-approval number:

Grund für die Erweiterung:
Reason for extension:
**Siehe Inhaltsverzeichnis zu den Beschreibungsunterlagen Punkt 3.**
**See Index to the information package point 3.**

**Neufassung der Nebenbestimmungen und Rechtsbehelfsbelehrung.**
**Revision of by-clauses and informations to legal remedy.**

**ABSCHNITT I**
**SECTION I**

0.1. Fabrikmarke (Firmenname des Herstellers):
Make (trade name of manufacturer):
**BPW Bergische Achsen Kommanditgesellschaft**

0.2. Typ und allgemeine Handelsbezeichnung(en):
Type and general commercial description(s):
**ZAF 1,35-1, Zugeinrichtung (Auflaufeinrichtung)**
**ZAF 1,35-1, Drawbar (Overrun device)**

0.3. Merkmale zur Typidentifizierung, sofern auf der Verbindungseinrichtung vorhanden:
Means of identification of type if marked on the component:
**Fabrikmarke (Firmenname des Herstellers)**
**Geräteklasse**
**Typ**
**Make (trade name of manufacturer)**
**Device class**
**Type**

0.3.1. Anbringungsstelle dieser Merkmale:
Location of that marking:
**Fabrikschild vorn, rechts, links oder oben am Gehäuse oder Angaben dort eingeprägt**
**manufacturer's plate in front on the right or left side or on the top of the housing or details impressed**

0.5. Name und Anschrift des Herstellers:
Name and address of manufacturer:
**BPW Bergische Achsen Kommanditgesellschaft**
**D-51674 Wiehl**

0.7. Bei Bauteilen und selbständigen technischen Einheiten:
Lage und Art der Anbringung der EWG-Genehmigungskennzeichnung:
In the case of components and separate technical units, location and method of affixing of the EEC approval mark:
**Fabrikschild vorn, rechts, links oder oben am Gehäuse oder Angaben dort eingeprägt**
**manufacturer's plate in front on the right or left side or on the top of the housing or details impressed**

0.8. Name(n) und Anschrift(en) der Fertigungsstätte(n):
Name(s) and address(es) of assembly plant(s):
**1) BPW Bergische Achsen Kommanditgesellschaft**
**D-51674 Wiehl**

**2) BPW Fahrzeugtechnik GmbH & Co. KG**
**D-33104 Paderborn**

**3) M. Busch GmbH & Co.**
**D-59901 Bestwig**

**ABSCHNITT II**
**SECTION II**

1. Zusätzliche Angaben (soweit zutreffend):
Additional information (where applicable):
**siehe Anlage I**
**see Appendix I**

2. Technischer Dienst, der für die Durchführung der Prüfungen verantwortlich ist:
Technical service responsible for carrying out the tests:
**Rheinisch-Westfälischer Technischer Überwachungs-Verein Fahrzeug GmbH**
**D-45307 Essen**

3. Datum des Prüfberichts:
Date of test report:
**07.03.2002**

4. Nummer des Prüfberichts:
Number of test report:
**521236/02**

5. Bemerkungen (gegebenenfalls): **siehe Anlage I**
Remarks (if any): **see Appendix I**

6. Ort: **D-24932 Flensburg**
Place:

7. Datum: **20.03.2002**
Date:

8. Unterschrift: **Im Auftrag**
Signature:

KRAFTFAHRT-BUNDESAMT 422

(Struve)

9. Eine Liste der bei der Genehmigungsbehörde eingereichten Unterlagen ist beigefügt; diese Unterlagen sind auf Anfrage erhältlich.

**Inhaltsverzeichnis zu den Beschreibungsunterlagen**

The index to the information package lodged with the component authority that has granted type-approval, which may be obtained on request, is attached.

**Index to the information package**

...

**Anlage I**
**Appendix I**

zum EWG-Typgenehmigungsbogen Nr.: **e1*94/20*0774*01**
to EEC type-approval certificate No.:

für mechanische Verbindungseinrichtungen gemäß Richtlinie 94/20/EG

concerning the component type-approval of mechanical coupling devices with regard to Directive 94/20/EC

1. Zusätzliche Angaben
Additional information

1.1 Klassenbezeichnung des Typs der Verbindungseinrichtung:
Class of the type of coupling:
**E**

1.2 Fahrzeugklassen oder -typen, für die die Verbindungseinrichtung bestimmt oder auf die sie beschränkt ist:
Categories or types of vehicles for which the device is designed or restricted:
**unverändert**
**unchanged**

1.3 Zulässiger Dc-Wert:
Maximum Dc-value:
**a) 11,80 kN, b) 12,03 kN, c) 12,26 kN**

1.4 Zulässige vertikale Stützlast S am Kuppelpunkt:
Maximum vertical load S at the coupling point:
**a) 100 kg, b) 75 kg oder/or c) 50 kg**

1.5 Zulässige Sattellast U an der Sattelkupplung:
Maximum load U at the fifth wheel coupling point:
**entfällt**
**not applicable**

1.6 Zulässiger V-Wert:
Maximum V-value:
**entfällt**
**not applicable**

...

1.7 Herstellerangaben zur Anbringung des Typs der Verbindungseinrichtung am Fahrzeug und Fotos oder Zeichnungen der Befestigungspunkte sowie zusätzliche Angaben, wenn die Verwendung des Typs der Verbindungseinrichtung auf besondere Fahrzeugtypen beschränkt ist:
Instructions for attachment of the coupling type to the vehicles and photographs or drawings of the fixing points at the vehicle given by the manufacturer; additional information if the use of the coupling type is restricted to special types of vehicles:
**siehe Montage- und Betriebsanleitung**
**see installation and operating instructions**

1.8 Angaben über evtl. anzubringende besondere Anhängeböcke oder Montageplatten:
Information on the fitting of special mounting frames or mounting plates:
**Typgenehmigte Zugkugelkupplungen oder Zugösen; dabei sind die aus den beiliegenden Unterlagen ersichtlichen Bedingungen einzuhalten.**
**Type-approved coupling heads or drawbar eyes; the conditions in accordance with enclosures have to be followed.**

5. Bemerkungen:
Remarks:
**Die Lastannahmen für die Nachrechnung der Zugeinrichtung wurde nach der Norm ISO 7641/1 (1983) mit T = 32 t angenommen.**
**The design loads for the theoretical verification of the drawbar according to ISO 7641/1 (1983) was accepted of T = 32 t.**

**Jeder Verbindungseinrichtung ist eine Montage- und Betriebsanleitung beizufügen.**
**Every coupling device must be accompanied by installation and operating instructions.**

**Der Anbau der mechanischen Verbindungseinrichtung an das Fahrzeug ist nach den Anforderungen des Anhangs VII der Richtlinie 94/20/EG zu überprüfen; (siehe Anhang I, Nr. 5.10.).**
**The installation of the mechanical coupling device to the vehicle must be checked according to the requirements given in Annex VII of the Directive 94/20/EC; (see Annex I, No. 5.10.).**

...

Kraftfahrt-Bundesamt

D-24932 Flensburg

e1*94/20*0774*01

# Inhaltsverzeichnis zu den Beschreibungsunterlagen
# Index to the information package

Ausgabedatum: **28.04.1998** letztes Änderungsdatum: -
Date of issue: last date of amendment:

1. Nebenbestimmungen und Rechtbehelfsbelehrung
   By-clauses and informations to legal remedy

2. Prüfbericht Nr.:
   Test report no.:
   **521236/02** vom **07.03.2002**

3. Beschreibung der Änderungen:
   Description of the modifications:
   **Die Fabrikmarke (Firmenname des Herstellers) wurde berichtigt.**
   **The make (trade name of manufacturer) was corrected.**

   **Änderungen entsprechend den beiliegenden Unterlagen.**
   **Modifications in accordance with the enclosed documents.**

...

Die Nebenbestimmungen und Rechtsbehelfsblehrung (siehe Grundgenehmigung) werden wie folgt neu gefaßt:

## Nebenbestimmungen und Rechtsbehelfsbelehrung

### Nebenbestimmungen

Änderungen der Erzeugnisse sind nur mit ausdrücklicher Zustimmung des Kraftfahrt-Bundesamtes gestattet. Verstöße gegen diese Bestimmungen führen zum Widerruf der Genehmigung und werden überdies strafrechtlich verfolgt.

Die Genehmigung erlischt, wenn sie zurückgegeben, oder entzogen wird oder der genehmigte Typ den Rechtsvorschriften nicht mehr entspricht. Der Widerruf kann ausgesprochen werden, wenn die für die Erteilung und den Bestand der Genehmigung geforderten Voraussetzungen nicht mehr bestehen, wenn der Genehmigungsinhaber gegen die mit der Genehmigung verbundenen Pflichten verstößt oder wenn sich herausstellt, daß die genehmigte Einrichtung den Erfordernissen der Verkehrssicherheit nicht entspricht.

Das Kraftfahrt-Bundesamt kann jederzeit die ordnungsgemäße Ausübung der durch die Genehmigung verliehenen Befugnisse nachprüfen und zu diesem Zweck Proben entnehmen oder entnehmen lassen.

Änderungen der Firmenbezeichnung, der Anschrift und der Fertigungsstätten sowie eines bei der Erteilung der Genehmigung benannten Zustellungsbevollmächtigten oder bevollmächtigten Vertreters sind unverzüglich dem Kraftfahrt-Bundesamt mitzuteilen.

Die mit der Erteilung der Genehmigung verliehenen Befugnisse sind nicht übertragbar. Schutzrechte Dritter werden durch diese Genehmigung nicht berührt.

Der Einrichtung wird folgendes Genehmigungszeichen zugeteilt:

e1
**00-0774**

Die Genehmigungskennzeichnung muß in ihrer Größe und Ausführung den Forderungen der Richtlinie entsprechen.

Mit dem Genehmigungszeichen dürfen nur solche Einrichtungen gekennzeichnet werden, die in jeder Hinsicht den Genehmigungsunterlagen entsprechen.

**Rechtsbehelfsbelehrung**

Gegen diese Genehmigung kann innerhalb eines Monats nach Bekanntgabe Widerspruch erhoben werden. Der Widerspruch ist beim **Kraftfahrt-Bundesamt, Fördestr. 16, D-24944 Flensburg,** schriftlich oder zur Niederschrift einzulegen.

...

# Beschreibung des Nachtrages 01 für die Zugeinrichtung
# Typ: ZAF 1,35-1
# Genehmigungsnummer: e1*94/20*0774*01

**Gegenstand des Nachtrages:**

1. Wahlweiser Einbau von Schrauben und Muttern aus Werkstoff 8,8 (8) zur Schraubverbindung Auflaufeinrichtung -Zuggabel nach Montage- und Betriebsanleitung TK 2278.

2. Wahlweiser Einbau von neuen bzw. geänderten Einzelteilen oder Gruppen in der genehmigten Ausführung.

BPW Bergische Achsen
Kommanditgesellschaft
D 51674 Wiehl

Wiehl, 24.11.1998
<112606> EZ-BZ Höhler/TS

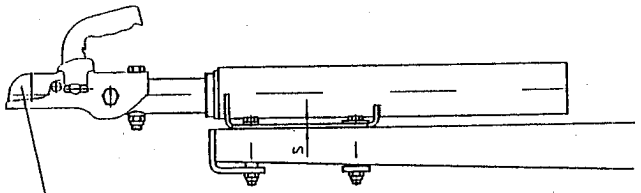


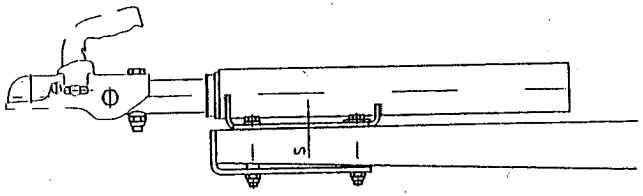


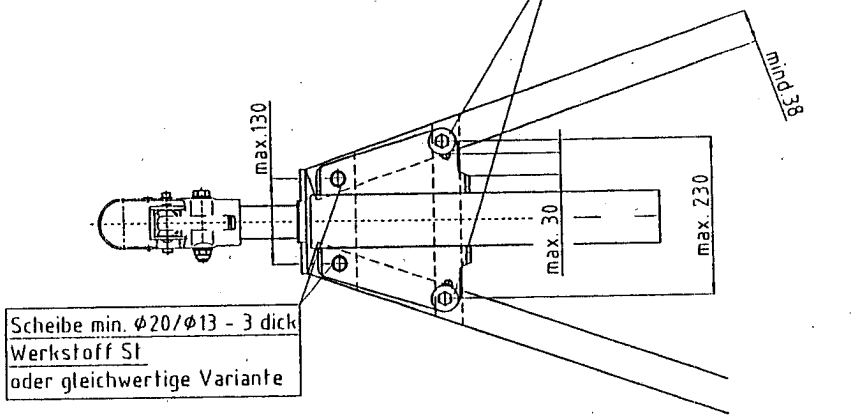


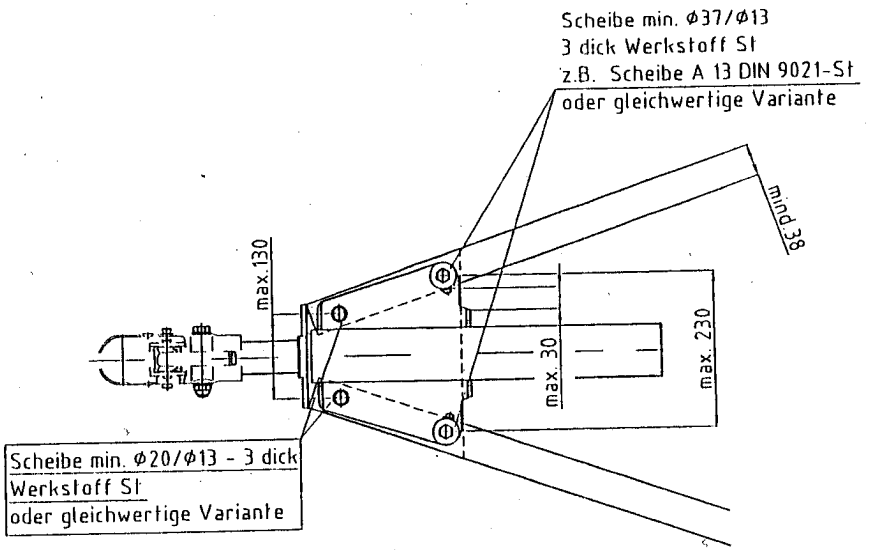


| Typ: ZAF1,35-1 u. PAV/SR-1,3 (a) | | | |
|---|---|---|---|
| * Nur bei Ausnutzung der max. Stützlast | | | |
| $G_A^*$ (kg) | Dc-Wert (kN) | C (t) ohne Stützlast | S (kg) |
| 1350 | 11,80 | 1,250 | 100 |
| 1350 | 12,03 | 1,275 | 75 |
| 1350 | 12,26 | 1,300 | 50 |

Schraubverbindung
Auflaufeinrichtung - Zugabel

4x Sechskantschraube M 12 DIN 931 - 10.9(8.8)
m. 4x Sicherungsmutter M 12 DIN 980 - 10(8) (a)
ww 4x Federring B 12 DIN 127
m. 4x Sechskantmutter M 12 DIN 934 - 10(8)

Der Anbau der mechanischen Verbindungseinrichtung an das Fahrzeug hat nach den Anforderungen des Anhangs VII der Richtlinie 94/20/EG zu erfolgen (siehe Anhang I Nr. 5.10.)

| | | | | | | | | | |
|---|---|---|---|---|---|---|---|---|---|
| Werkstoff | | a | 2 | Typ PAV/SR 1,3 u Werkst 8.8 u 8 hinzu | - | 08.05.98 | Schmal | | |
| | | Änderungen | | | Nummer | Datum | Bearb | Ges | |
| Oberflächen nach DIN 1.09 (DIN ISO 1302) | | Datum | | Name | Maßstab | Benennung | | | |
| | Bearb. | 09.01.98 | | Schmitz | 1:5 | Montage und Betriebs-anleitung | | | |
| | Geprüft | 09.01.98 | | Hü. | | | | | |
| Paßmaß | Abmaße | Ges. | | Wa. | | | | | |
| Werkkennz. E | | DPW BERGISCHE ACHSEN Kommanditgesellschaft 51674 WIEHL | | | Nummer TK 2278 Blatt 1 | | | | |
| | | | | | Ersatz für | Ersetzt durch | | | |
| | | | | | Zeichnung CAD - erstellt | | | | |

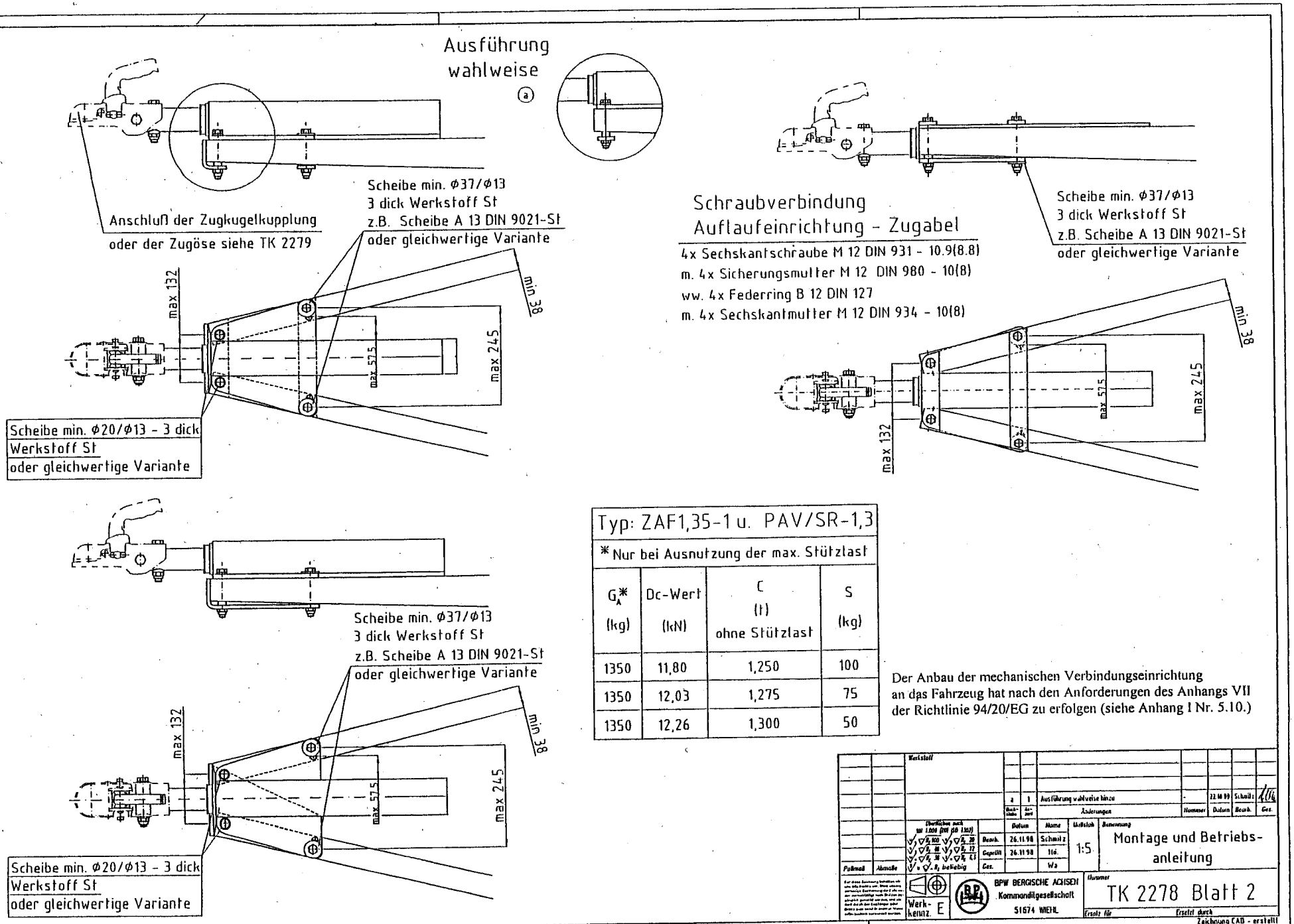


| Typ: ZAF1,35-1 u. PAV/SR-1,3 | | | |
|---|---|---|---|
| * Nur bei Ausnutzung der max. Stützlast | | | |
| $G_A$* (kg) | Dc-Wert (kN) | C (t) ohne Stützlast | S (kg) |
| 1350 | 11,80 | 1,250 | 100 |
| 1350 | 12,03 | 1,275 | 75 |
| 1350 | 12,26 | 1,300 | 50 |

Der Anbau der mechanischen Verbindungseinrichtung an das Fahrzeug hat nach den Anforderungen des Anhangs VII der Richtlinie 94/20/EG zu erfolgen (siehe Anhang I Nr. 5.10.)

Schutzgasschweißen:
Schweißzusätze nach DIN EN 440
Schweißgut mind. G42 0

Lichtbogenhandschweißen:
Stabelektroden nach DIN EN 499
Schweißgut mind. E42 2

Freimaßtoleranzen für
Schweißkonstruktionen
C - DIN 8570 - Bl. 1

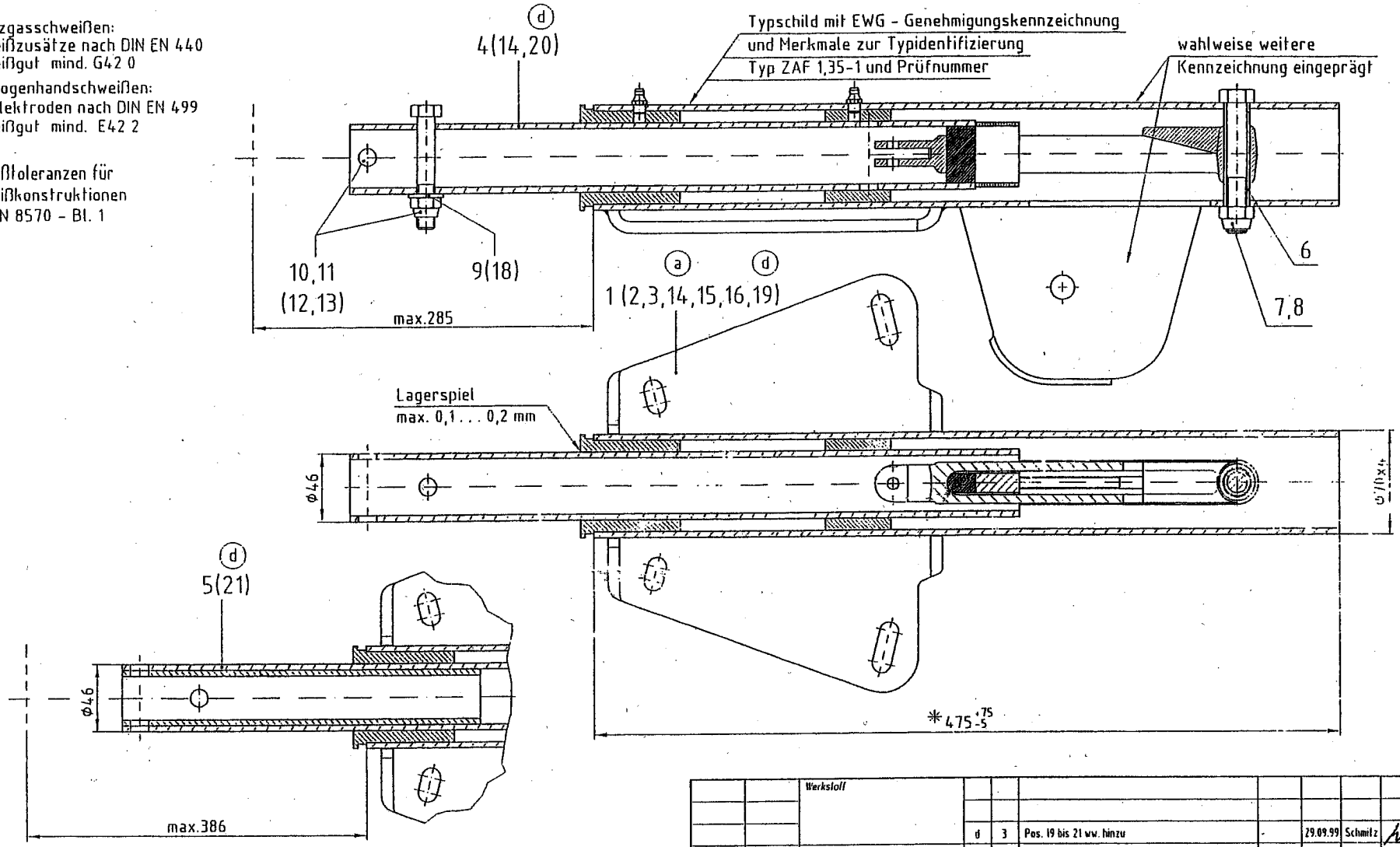


* In diesem Bereich kann am Gehäuse wahlweise ein Stützradhalter, Steckerhalter, Bodenstütze und Haltebügel in oder außerhalb der neutralen Fase mit Schweißverbindung a 3 ◺ angebracht werden
( Werkstoff St 37-2 ww. St 52-3 )
Die Anbringung kann wahlweise vom Kunden ausgeführt werden
Der Kunde wird auf den Einbau hingewiesen

| Buchstabe | Anzahl | Änderungen | Nummer | Datum | Bearb. | Ges. |
|---|---|---|---|---|---|---|
| d | 3 | Pos. 19 bis 21 ww. hinzu | - | 29.09.99 | Schmitz | |
| c | 1 | Pos. 14 - 17 wahlweise hinzu | - | 24.11.98 | Schmitz | Hö. |

Werkstoff

Oberflächen nach
DIN 1.009 (DIN ISO 1302)
$R_z$ 100 / $R_z$ 20
$R_z$ 40 / $R_z$ 12
$R_z$ 30 / $R_z$ 6,3
$R_z$ beliebig

Paßmaß | Abmaße

| | Datum | Name |
|---|---|---|
| Bearb. | 23.10.97 | Schmitz |
| Geprüft | 23.10.97 | Hö. |
| Ges. | | Wa. |

Maßstab 1:2,5

Benennung
Zugeinrichtung
Typ: ZAF 1,35-1

Für unsere Zeichnung behalten wir uns alle Rechte vor. Ohne unsere vorherige Zustimmung darf sie weder vervielfältigt noch Dritten zugänglich gemacht werden, und sie darf durch den Empfänger oder Dritte auch nicht in anderer Weise außerhalb verwendet werden.

Werkkennz. E

BPW BERGISCHE ACHSEN
Kommanditgesellschaft
51674 WIEHL

Nummer
ZAF 1350-1T

Ersatz für | Ersetzt durch

Zeichnung CAD - erstellt

# Kraftfahrt-Bundesamt

D-24932 Flensburg

## E W G - T Y P G E N E H M I G U N G S B O G E N
## EEC TYPE-APPROVAL CERTIFICATE

Benachrichtigung über

**- die Erweiterung der Typgenehmigung**

für einen Typ einer Verbindungseinrichtung gemäß der Richtlinie 94/20/EG

Communication concerning the

- extension of type-approval

of a type of a component with regard to Directive 94/20/EC

Typgenehmigungsnummer: **e1*94/20*0774*02**
Type-approval No.:

Grund für die Erweiterung:
Reason for extension:
**Siehe Inhaltsverzeichnis zu den Beschreibungsunterlagen Punkt 4.**
**See index to the information package paragraph 4.**

**ABSCHNITT I**
**SECTION I**

0.1. Fabrikmarke (Firmenname des Herstellers):
Make (trade name of manufacturer):
**BPW Bergische Achsen Kommanditgesellschaft**

0.2. Typ und allgemeine Handelsbezeichnung(en):
Type and general commercial description(s):
**ZAF 1,35-1, Zugeinrichtung (Auflaufeinrichtung)**
**ZAF 1,35-1, Drawbar (Overrun device)**

Nummer der Genehmigung: e1*94/20*0774*02
Approval No.:

0.3. Merkmale zur Typidentifizierung, sofern auf der Verbindungseinrichtung vorhanden:
Means of identification of type if marked on the component:
**Fabrikmarke (Firmenname des Herstellers)**
**Geräteklasse**
**Typ**
**Make (trade name of manufacturer)**
**Device class**
**Type**

0.3.1. Anbringungsstelle dieser Merkmale:
Location of that marking:
**Fabrikschild vorn, rechts, links oder oben am Gehäuse oder Angaben dort eingeprägt**
**manufacturer's plate in front on the right or left side or on the top of the housing or details impressed**

0.5. Name und Anschrift des Herstellers:
Name and address of manufacturer:
**BPW Bergische Achsen Kommanditgesellschaft**
**D-51674 Wiehl**

0.7. Bei Bauteilen und selbstständigen technischen Einheiten:
Lage und Art der Anbringung der EWG-Genehmigungskennzeichnung:
In the case of components and separate technical units, location and method of affixing of the EEC approval mark:
**Fabrikschild vorn, rechts, links oder oben am Gehäuse oder Angaben dort eingeprägt**
**manufacturer's plate in front on the right or left side or on the top of the housing or details impressed**

0.8. Name(n) und Anschrift(en) der Fertigungsstätte(n):
Name(s) and address(es) of assembly plant(s):
**1) BPW Bergische Achsen Kommanditgesellschaft**
**D-51674 Wiehl**

**2) BPW Fahrzeugtechnik GmbH & Co. KG**
**D-33104 Paderborn**

**3) M. Busch GmbH & Co.**
**D-59901 Bestwig**

**4) BPW-RABA GmbH**
**H-9700 Szombathely**

Nummer der Genehmigung: e1*94/20*0774*02
Approval No.:

**ABSCHNITT II**
**SECTION II**

1. Zusätzliche Angaben (soweit zutreffend):
   Additional information (where applicable):
   **siehe Anlage I**
   **see appendix I**

2. Technischer Dienst, der für die Durchführung der Prüfungen verantwortlich ist:
   Technical service responsible for carrying out the tests:
   **Rheinisch-Westfälischer Technischer Überwachungs-Verein**
   **Fahrzeug GmbH**
   **D-45307 Essen**

3. Datum des Prüfberichts:
   Date of test report:
   **19.08.2003**

4. Nummer des Prüfberichts:
   Number of test report:
   **589681/03**

5. Bemerkungen (gegebenenfalls):
   Remarks (if any):
   **siehe Anlage I**
   **see appendix I**

# Kraftfahrt-Bundesamt

**D-24932 Flensburg**



Nummer der Genehmigung: e1*94/20*0774*02
Approval No.:

6. Ort: **D-24932 Flensburg**
   Place:

7. Datum: **15.10.2003**
   Date:

8. Unterschrift: **Im Auftrag**
   Signature:

(Struve)

KRAFTFAHRT-BUNDESAMT 422

9. Eine Liste der bei der Genehmigungsbehörde eingereichten Unterlagen ist beigefügt; diese Unterlagen sind auf Anfrage erhältlich.
   The index to the information package lodged with the component authority that has granted type-approval, which may be obtained on request, is attached.

   1. Anlage I zum EWG-Typgenehmigungsbogen
      Appendix I to EEC type-approval certificate

   2. Inhaltsverzeichnis zu den Beschreibungsunterlagen
      Index to the information package

   3. Beschreibungsunterlagen
      Information package

# Kraftfahrt-Bundesamt

**D-24932 Flensburg**


**Anlage I**
**Appendix I**

zum EWG-Typgenehmigungsbogen Nr. **e1*94/20*0774*02**
für mechanische Verbindungseinrichtungen gemäß Richtlinie 94/20/EG
to EEC type-approval certificate No. **e1*94/20*0774*02**
concerning the component type-approval of mechanical coupling devices with regard to Directive 94/20/EC

1. Zusätzliche Angaben:
Additional information:

1.1. Klassenbezeichnung des Typs der Verbindungseinrichtung:
Class of the type of coupling:
**E**

1.2. Fahrzeugklassen oder -typen, für die die Verbindungseinrichtung bestimmt oder auf die sie beschränkt ist:
Categories or types of vehicles for which the device is designed or restricted:
**siehe Beschreibungsbogen**
**see information document**

1.3. Zulässiger Dc-Wert:
Maximum Dc-value:
**12,70 kN**

1.4. Zulässige vertikale Stützlast S am Kuppelpunkt:
Maximum vertical load S at the coupling point:
**100 kg**

1.5. Zulässige Sattellast U an der Sattelkupplung:
Maximum load U at the fifth wheel coupling point:
**entfällt**
**not applicable**

1.6. Zulässiger V-Wert:
Maximum V-value:
**entfällt**
**not applicable**

Nummer der Genehmigung: e1*94/20*0774*02
Approval No.:

1.7. Herstellerangaben zur Anbringung des Typs der Verbindungseinrichtung am Fahrzeug und Fotos oder Zeichnungen der Befestigungspunkte sowie zusätzliche Angaben, wenn die Verwendung des Typs der Verbindungseinrichtung auf besondere Fahrzeugtypen beschränkt ist:
Instructions for attachment of the coupling type to the vehicles and photographs or drawings of the fixing points at the vehicle given by the manufacturer; additional information if the use of the coupling type is restricted to special types of vehicles:
**siehe Montage- und Betriebsanleitung**
**see installation and operating instructions**

1.8. Angaben über evtl. anzubringende besondere Anhängeböcke oder Montageplatten:
Information on the fitting of special mounting frames or mounting plates:
**Typgenehmigte Zugkugelkupplungen oder Zugösen; dabei sind die aus den beiliegenden Unterlagen ersichtlichen Bedingungen einzuhalten.**
**Type-approved coupling heads or drawbar eyes; the conditions in accordance with enclosures have to be followed.**

5. Bemerkungen:
Remarks:
**Die Lastannahmen für die Nachrechnung der Zugeinrichtung wurde nach der Norm ISO 7641/1 (1983) mit T = 32 t angenommen.**
**The design loads for the theoretical verification of the drawbar according to ISO 7641/1 (1983) was accepted of T = 32 t.**

**Jeder Verbindungseinrichtung ist eine Montage- und Betriebsanleitung beizufügen.**
**Every coupling device must be accompanied by installation and operating instructions.**

**Der Anbau der mechanischen Verbindungseinrichtung an das Fahrzeug ist nach den Anforderungen des Anhangs VII der Richtlinie 94/20/EG zu überprüfen; (siehe Anhang I, Nr. 5.10.).**
**The installation of the mechanical coupling device to the vehicle must be checked according to the requirements given in Annex VII of the Directive 94/20/EC; (see Annex I, No. 5.10.).**

# Kraftfahrt-Bundesamt

**D-24932 Flensburg**

---

**Inhaltsverzeichnis zu den Beschreibungsunterlagen**
**Index to the information package**

Zum EWG-Typgenehmigungsbogen Nr.: **e1*94/20*0774*02**
To EEC type-approval certificate No.:

Ausgabedatum: **28.04.1998** letztes Änderungsdatum: **15.10.2003**
Date of issue: last date of amendment:

1. Nebenbestimmungen und Rechtsbehelfsbelehrung
   By-clauses and informations to legal remedy

2. Beschreibungsbogen Nr.: Datum:
   Information document No.: Date:
   **E-0070** **16.10.1997**

   letztes Änderungsdatum: **23.07.2003**
   last date of amendment:

3. Prüfbericht(e) Nr.: Datum:
   Test report(s) No.: Date:
   **589681/03** **19.08.2003**

4. Beschreibung der Änderungen:
   Description of the modifications:
   **Änderungen entsprechend den beiliegenden Unterlagen.**
   **Modifications in accordance with the enclosed documents.**

   **Eine weitere Fertigungsstätte kommt hinzu (Punkt 0.8., 4)).**
   **A further assembly plant is added (paragraph 0.8., 4)).**

   **Der zulässige Dc-Wert wurde erhöht.**
   **The maximum Dc-value was raised.**

# Kraftfahrt-Bundesamt

**D-24932 Flensburg**

Nr. der Genehmigung: e1*94/20*0774*02
Approval No.:

**- Anlage -**

**Nebenbestimmungen und Rechtsbehelfsbelehrung**

**Nebenbestimmungen**

Die Einzelerzeugnisse der reihenweisen Fertigung müssen mit den Genehmigungsunterlagen genau übereinstimmen. Die in der bisherigen Genehmigung enthaltenen Auflagen gelten auch für diese Erweiterung.

**Rechtsbehelfsbelehrung**

Gegen diese Genehmigung kann innerhalb eines Monats nach Bekanntgabe Widerspruch erhoben werden. Der Widerspruch ist **beim Kraftfahrt-Bundesamt, Fördestraße 16, D-24944 Flensburg**, schriftlich oder zur Niederschrift einzulegen.

**- Attachment -**

**Collateral clauses and instruction on right to appeal**

**Collateral clauses**

The individual production of serial fabrication must be in exact accordance with the approval documents. The requirements contained in the previous approval are also valid for this amendment.

**Instruction on right to appeal**

This approval can be appealed within one month after notification. The appeal is to be filed in writing or as a transcript at the **Kraftfahrt-Bundesamt, Fördestraße 16, D-24944 Flensburg**.

# Beschreibungsbogen Nr.: E-0070

betreff die EWG-Typgenehmigung von mechanischen Verbindungseinrichtungen für Kraftfahrzeuge und Kraftfahrzeuganhänger (Richtlinie 94/20/EG, Anhang III)

0. ALLGEMEINES

01. Fabrikmarke (Firmenname des Herstellers): BPW Bergische Achsen Kommanditgesellschaft

02. Typ und Handelsbezeichnung: ZAF 1,35-1, Zugeinrichtung (Auflaufeinrichtung) starr.

05. Name und Anschrift des Herstellers: BPW Bergische Achsen Kommanditgesellschaft, 51674 Wiehl

07. Bei Bauteilen und selbständigen technischen Einheiten: Lage und Art der Anbringung der EWG-Genehmigungskennzeichnung: Typschild vorn, rechts, links oder oben am Gehäuse, oder dort eingeprägt.

08. Anschriften der Fertigungsstätten:

1. BPW Bergische Achsen, Kommanditgesellschaft, 51476 Wiehl
2. BPW Fahrzeugtechnik, GmbH & Co. KG, 33104
3. M. Busch, GmbH & Co., 59901 Bestwig
4. BPW-RABA GmbH, H-9700 Szombathely

1. VERBINDUNG ZWISCHEN ZUGFAHRZEUG UND ANHÄNGER ODER SATTELANHÄNGER

1.1 Ausführliche technische Beschreibung (einschließlich Zeichnungen und Werkstoffangaben des Typs der mechanischen Verbindungseinrichtung: siehe Anlagen)

1.2 Klasse und Typ der Verbindungseinrichtung(en): Klasse: E, Typ ZAF 1,35-1

1.3 Zulässiger Dc – Wert: 12,70 kN; siehe Montage und Betriebsanleitung TK 2278

1.4 Zulässige vertikale Stützlast S am Koppelpunkt: 100 kg, siehe Montage- und Betriebsanleitung TK 2278

1.5 Zulässige Sattellast U an der Sattelkupplung: -- t

1.6 Zulässiger V-Wert : -- kN

1.7 Herstellerangaben zur Anbringung des Typs der Verbindungseinrichtung an Fahrzeuge und Fotos oder Zeichnungen der Befestigungspunkte: nach Montage und Betriebsanleitung TK 2278 mit Anlagen

1.8 Angaben über evtl. anzubringende besondere Anhängeböcke oder Montageplatten: ~~entfällt~~.

Bemerkung: die Geräte dürfen nur in Verbindung mit genehmigten und zum Anbau geeigneten Zugösen der Klassen E,D und S oder Zugkupplungen der Klassen B verwendet werden, gemäß Blatt TK 2279.

Datum: 23.07.2003

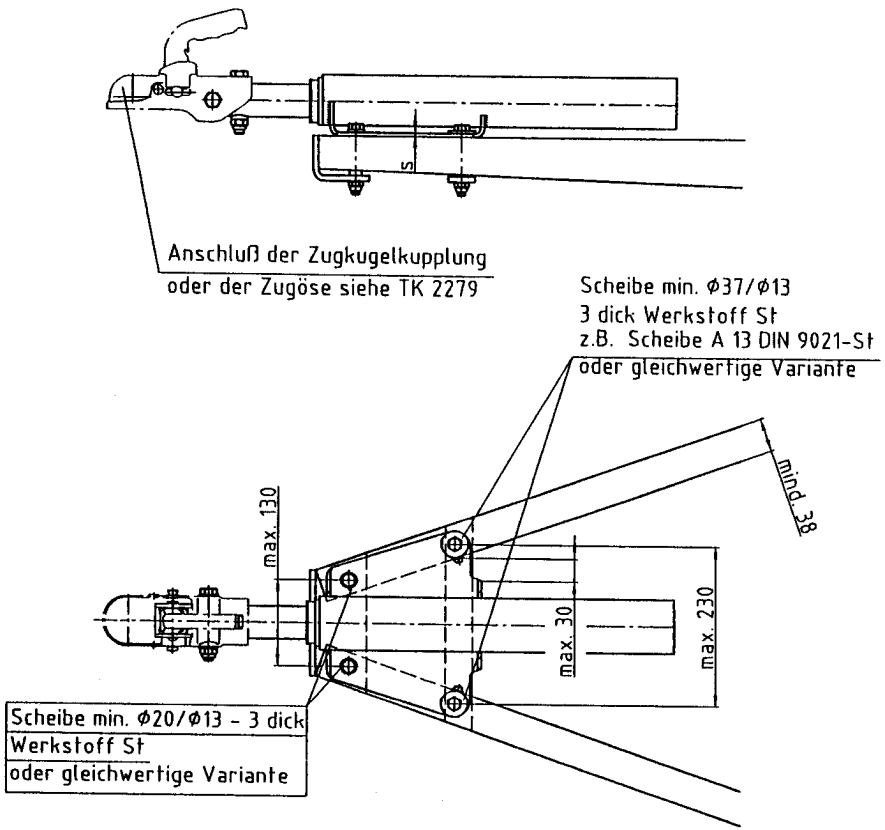


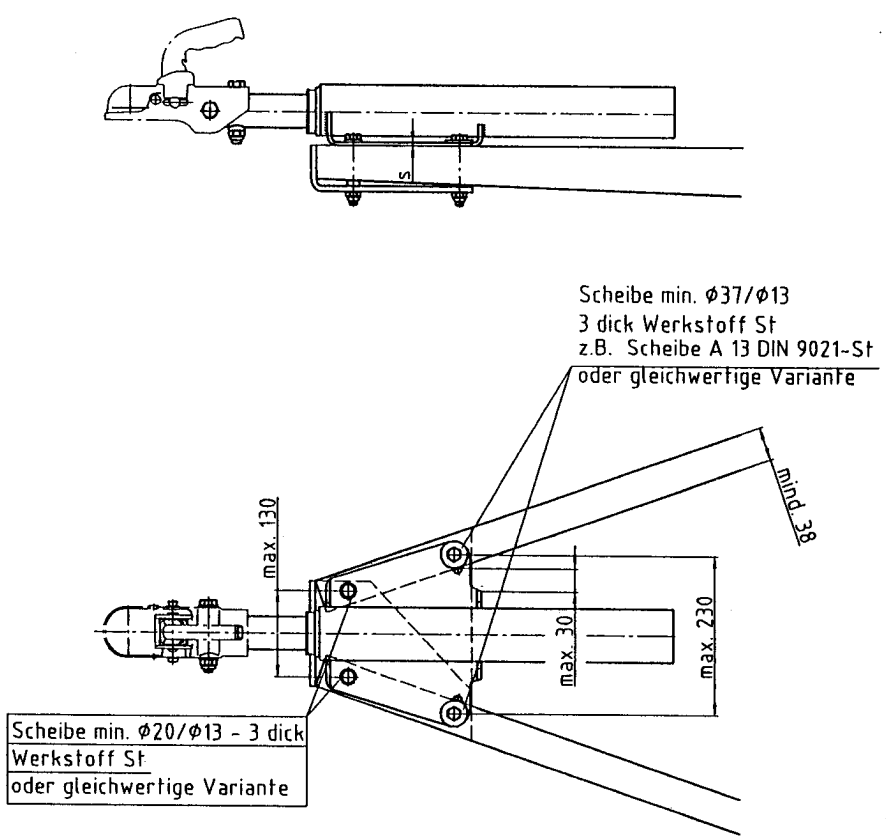


Der Anbau der mechanischen Verbindungseinrichtung an das Fahrzeug hat nach den Anforderungen des Anhangs V II der Richtlinie 94/20/EG zu erfolgen (siehe Anhang I Nr. 5.10. dieser Richtlinie).

ⓒ

| Typ: ZAF1,35-1 u. Typ: PAV/SR-1,3 | | |
|---|---|---|
| $G_A$ (kg) | Dc-Wert (kN) | Stützlast (kg) |
| 1350 | 12,70 | 100 |

ⓑ

ⓐ

## Schraubverbindung Auflaufeinrichtung - Zuggabel

4x Sechskantschraube M 12 DIN 931 - 10.9(8.8) ⓐ
m. 4x Sicherungsmutter M 12 DIN 980 - 10(8)

ⓒ

## Anzugsmoment ⓒ Auflaufeinrichtung - Zuggabel

92 Nm +/- 10 % (allgemein)

| | | | | | | | | | |
|---|---|---|---|---|---|---|---|---|---|
| | | | c | 3 | Tabelle geändert; Anzugmoment hinzu; | ---- | 23.07.2003 | HORF | |
| | | | - | - | Text und Ansicht entfernt. | ---- | | ---- | ---- |
| | | | b | 1 | Stützlast 0 kg hinzu | - | 13.06.2002 | Wa | Dowe |
| | | | a | 2 | Typ PAV/SR 1.3 u. Werkst. 8.8 u. 8 hinzu | - | 08.05.1998 | WS | Wa |
| | | | Änderungen | | | Nummer | Datum | Bearb. | Gez. |

Werkstoff

Oberflächen nach VA 1499 DIN EN 1370

Rz 40 / Rz 16 / Rz 10 / Rz 6,3 / Rz 4 / Rz 1,6 / Rz 1,0 / Rz 0,4 / Rz 0,1 / Rz = 1, beliebig

| | Datum | Name |
|---|---|---|
| Bearb. | 09.01.1998 | Schultz |
| Geprüft | 09.01.1998 | HG. |
| Gez. | | Wa. |

Maßstab 1:5

Benennung: Montage und Betriebsanleitung

Paßmaß | Abnahme

Werkkennz. P

BPW BERGISCHE ACHSEN Kommanditgesellschaft 51674 WIEHL

Nummer: TK 2278 Blatt 1

Ersetzt für | Ersetzt durch

Zeichnung CAD - erstellt

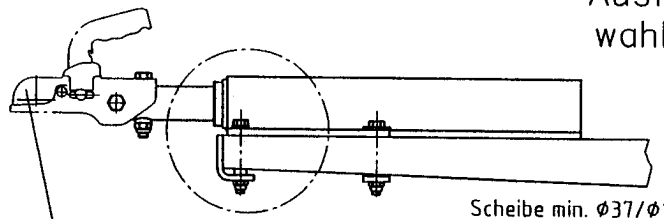

Anschluß der Zugkugelkupplung
oder der Zugöse siehe TK 2279

Ausführung
wahlweise

ⓐ

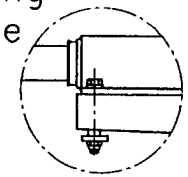

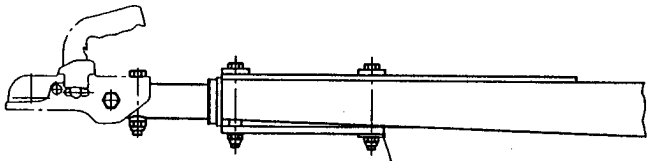

Scheibe min. Ø37/Ø13
3 dick Werkstoff St
z.B. Scheibe A 13 DIN 9021-St
oder gleichwertige Variante

Schraubverbindung
Auflaufeinrichtung - Zuggabel

4x Sechskantschraube M 12 DIN 931 - 10.9(8.8)
m. 4x Sicherungsmutter M 12 DIN 980 - 10(8)

ⓑ

Scheibe min. Ø37/Ø13
3 dick Werkstoff St
z.B. Scheibe A 13 DIN 9021-St
oder gleichwertige Variante

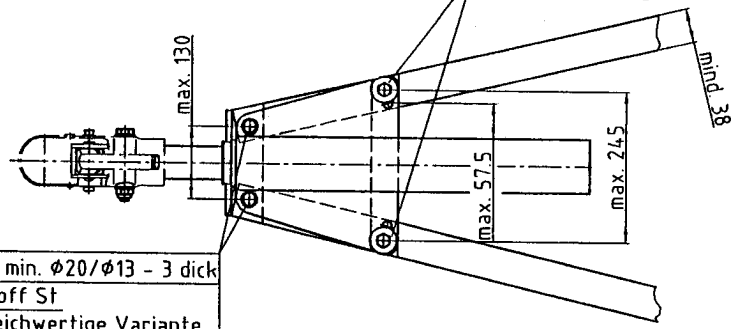


Scheibe min. Ø20/Ø13 - 3 dick
Werkstoff St
oder gleichwertige Variante

Anzugsmoment ⓑ
Auflaufeinrichtung - Zuggabel

92 Nm +/- 10 % (allgemein)

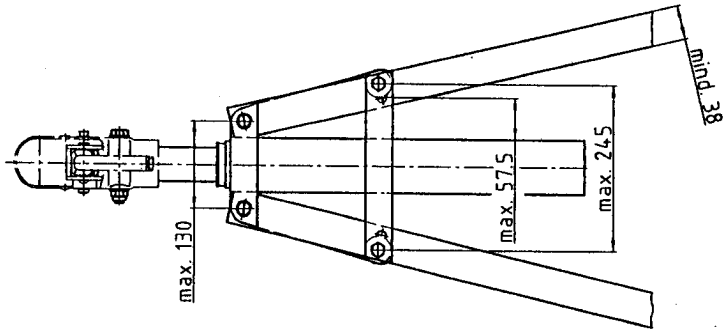


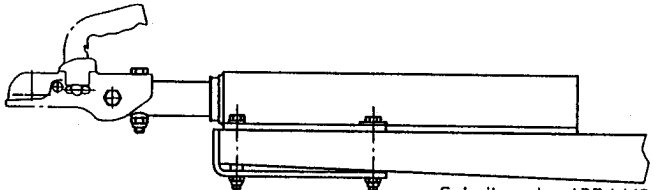

Scheibe min. Ø37/Ø13
3 dick Werkstoff St
z.B. Scheibe A 13 DIN 9021-St
oder gleichwertige Variante

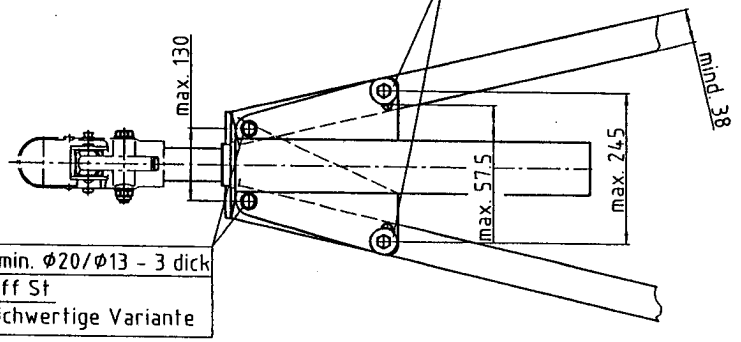


Scheibe min. Ø20/Ø13 - 3 dick
Werkstoff St
oder gleichwertige Variante

ⓑ

Typ: ZAF1,35-1 u.
Typ: PAV/SR-1,3

| $G_A$ (kg) | Dc-Wert (kN) | Stützlast (kg) |
|---|---|---|
| 1350 | 12,70 | 100 |

Der Anbau der mechanischen Verbindungseinrichtung
an das Fahrzeug hat nach
den Anforderungen des Anhangs V I I
der Richtlinie 94/20/EG zu erfolgen
(siehe Anhang I Nr. 5.10. dieser Richtlinie).

| Änderungen | | | | | |
|---|---|---|---|---|---|
| c | 3 | Tabelle geänd.; Anzugmo. hinzu; Text ent | ---- | 23.07.2[illegible] | [illegible]RF |
| b | 1 | Stützlast 0 kg hinzu | - | 13.06.20[illegible] | [illegible] |
| a | 1 | Ausführung wahlweise hinzu | - | 22.10.19[illegible] | MS |

Werkstoff

Maßstab 1:5

Montage und Betriebs-anleitung

Datum / Name: Bearb. 26.11.1998 Schmitz; Geprüft 26.11.1998 Hü.; Gen. Wa.

BPW BERGISCHE ACHSEN Kommanditgesellschaft 51674 WIEHL

Werkkennz. E

TK 2278 Blatt 2

Ersatz für / Ersetzt durch

Zeichnung CAD - erstellt

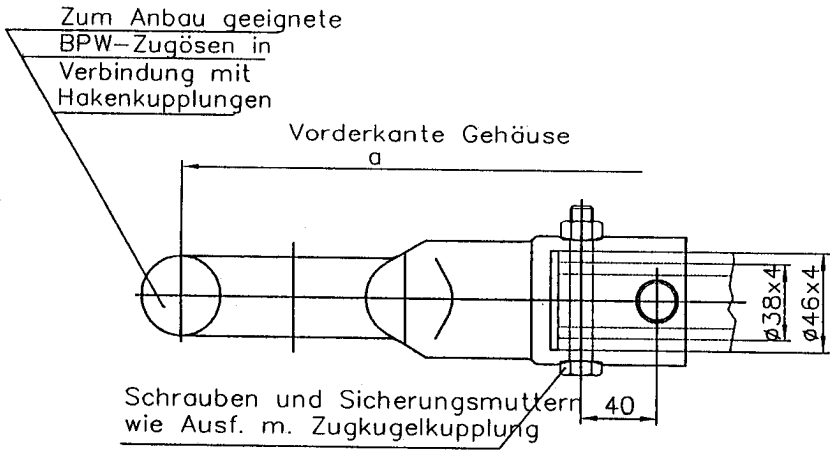


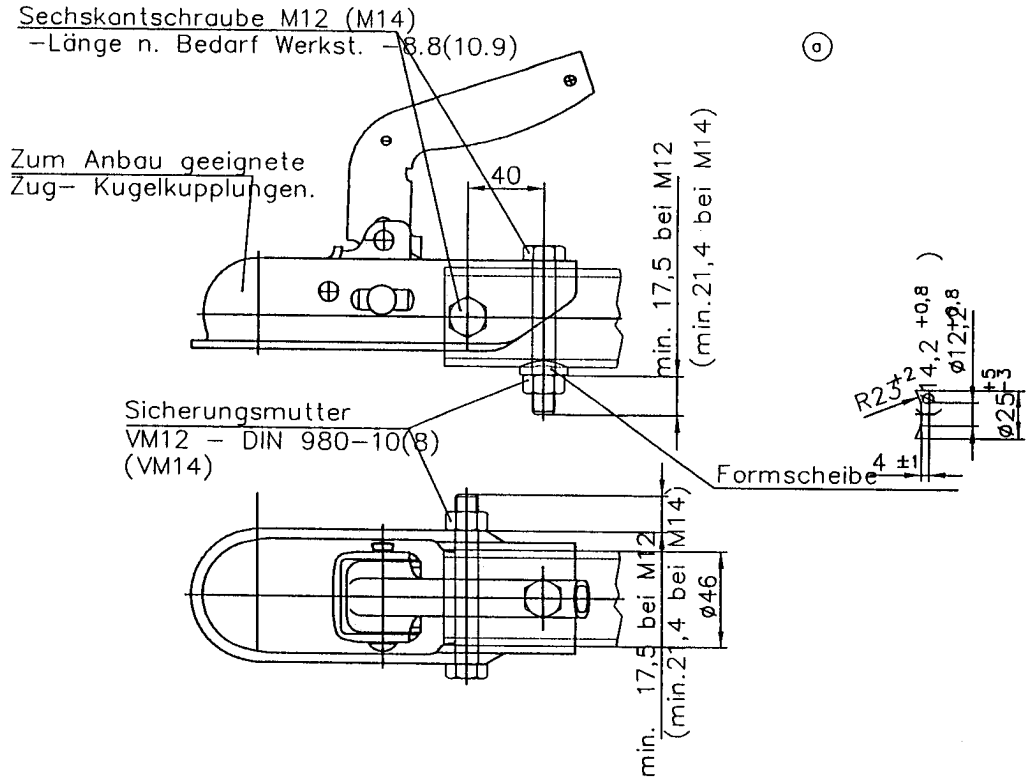


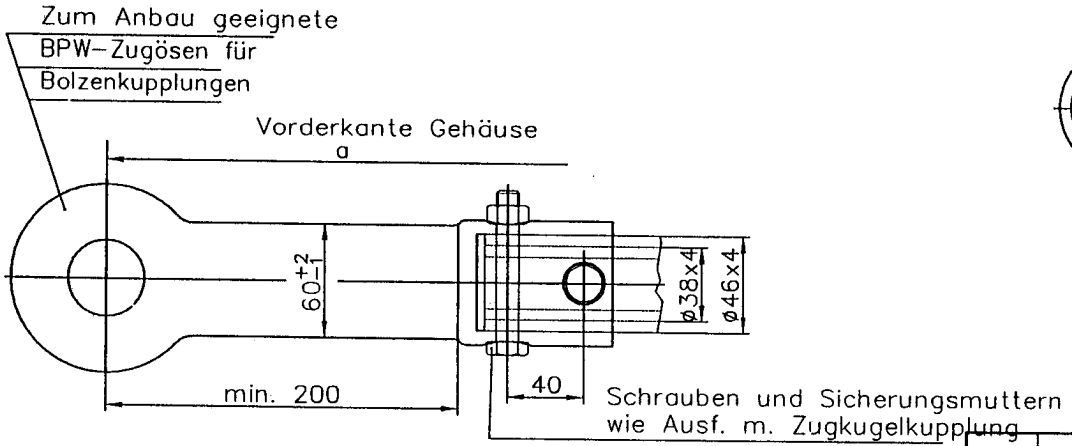


ⓐ Anzugsmomente:
bei Kugelkupplung mit Blechgehäuse 45–50 Nm
bei Kugelkupplung mit Gußgehäuse 60–70 Nm
bei Zugöse 80–90 Nm
bei Kugelkupplung WS 3000 horinzontal 75–80 Nm
vertikal 60–65 Nm

| a | Sach.Nr. | Zugeinrichtung | Zugstangenrohr |
|---|---|---|---|
| 285 | ZAF 1350-1T | | ø 46x4 |
| 386 | ZAF 1350-1T | | ø 46x4 mit Innenrohr ø 38x4 |

Werkstoff

| Buchstabe | Anzahl | Änderungen | Nummer | Datum | Bearb. | Ges. |
|---|---|---|---|---|---|---|
| ? | 1 | Anzugsmomente hinzu; Ansicht entfernt | ---- | 23.07.2003 | MORF | |

Oberflächen nach VN L005 (DIN ISO 1302)

| | Datum | Name |
|---|---|---|
| Bearb. | 23.10.1997 | SCHMITZ |
| Geprüft | 23.10.1997 | Hö |
| Ges. | | H.Janzen |

Maßstab 1:1

Benennung: Anschluß der Zugkugelkupplung oder der Zugöse

Maßmaß | Abmaße

Für diese Zeichnung behalten wir uns alle Rechte vor. Ohne unsere vorherige Zustimmung darf sie weder vervielfältigt noch Dritten zugänglich gemacht werden, und sie darf durch den Empfänger oder Dritte auch nicht in anderer Weise mißbräuchlich verwendet werden.

Werkkennz. P

BPW BERGISCHE ACHSEN
Kommanditgesellschaft
51674 WIEHL

Nummer -TK 2279

Ersatz für | Ersetzt durch

Zeichnung CAD - erstellt