Feu de position lateral
avec catadioptre
Seitenmarkierungsleuchte
mit Rückstrahler
side-marker with reflector

Type: **SMLR 2002-2004 /12**

N° D'AUTORISATION
gehört zu
approval nr.

G-Nr.: 0062

Extension: 4

1) FEU / Leuchte / Lamp:

Source d'eclairage	: Leuchtmittel	: ligth source	: 3 LED
Tension	: Prüfspannung	: testing voltage	: 13,5 V
Tension nominale	: Nennspannung	: nominal voltage	: 12,0 V
Puissance nominale	: Nennleistung	: rated power	: 0,5 W

2) CATADIOPTRE / Rückstrahler / retro-reflector:
Type IA - jaune / gelb / yellow

VUE DE FACE / Ansicht von Vorne / front view

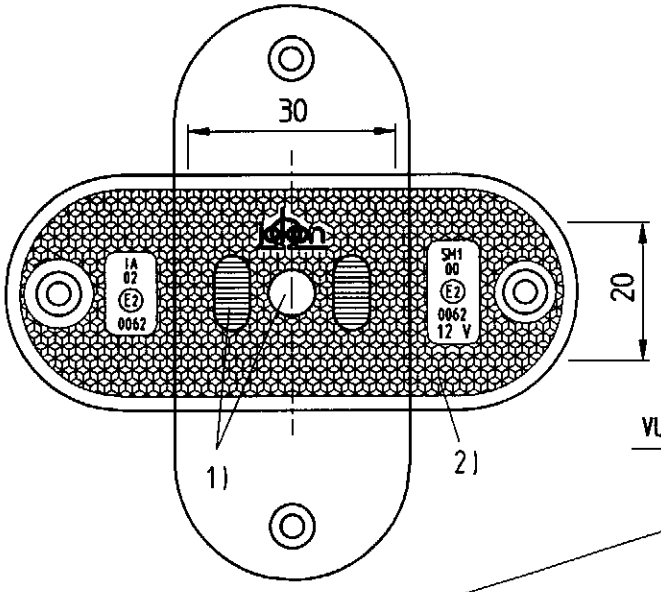

PLAN DE MARQUAGE
layout of approval marking

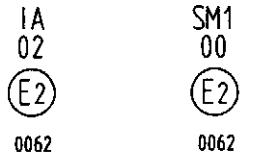

VUE DE COTE / Seitenansicht / side view

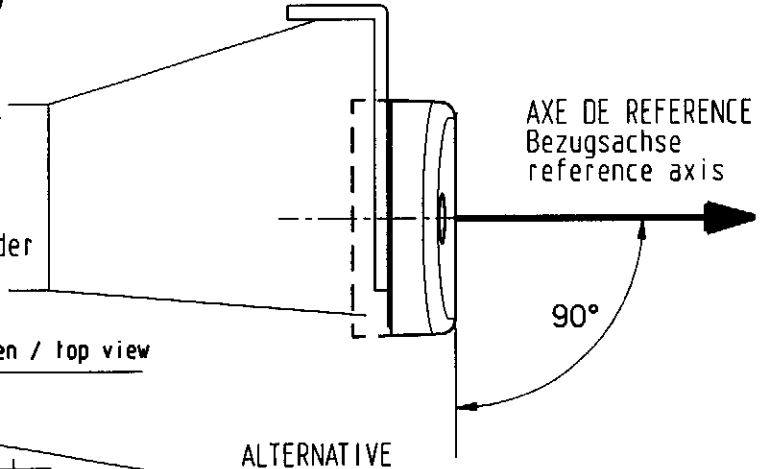

VUE DE DESSUS / Ansicht von Oben / top view

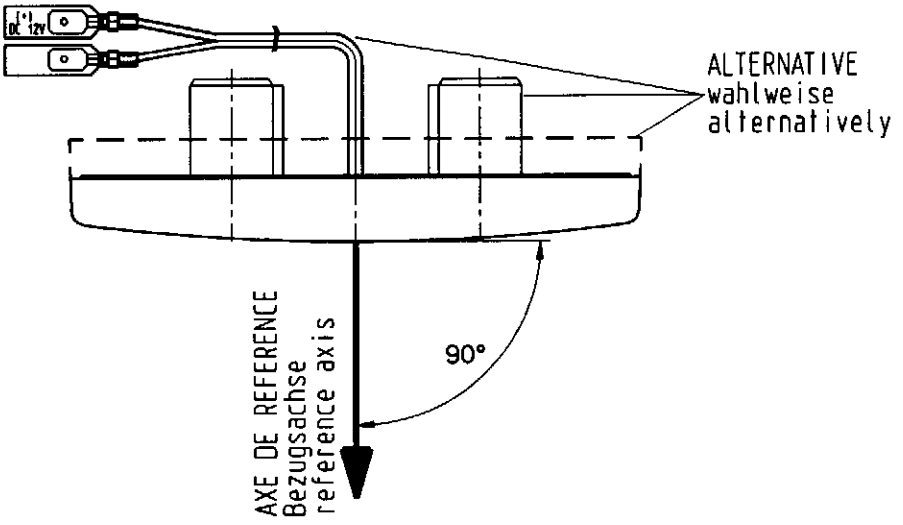

JOHANN & KONEN GmbH & Co

Anbauanweisung:

Feu de position latcral avec catadioptre Seitenmarkierungsleuchte mit Rückstrahler side-marker with reflector Type: **SMLR 2002-2003 /12**	jokon	N° D'AUTORISATION gehört zu approval nr. **G-Nr. : 020062**

PLAN DE MARQUAGE
layout of approval marking

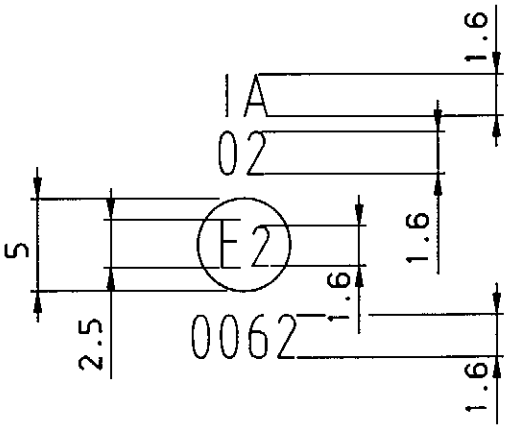

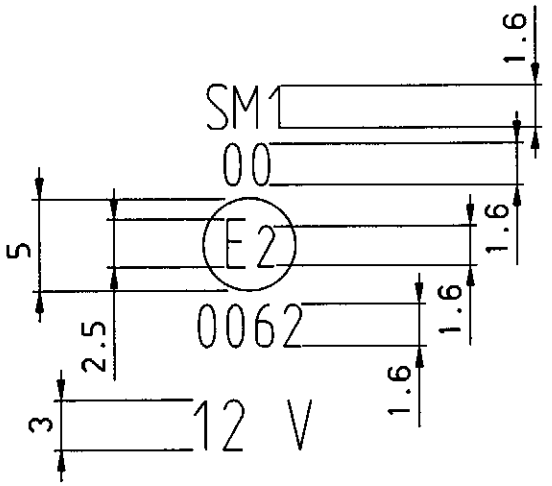

JOHANN & KONEN GmbH & Co Anbauanweisung:

DESCRIPTIF TECHNIQUE

Caractéristiques Générales :

Marque de fabrique ou de commerce :	JOKON
Type du dispositif :	SMLR 2002-2004/12
Fonction du dispositif :	Feu de position latéral avec catadioptre (Sidemarker)
Nom et adresse du fabricant :	Johann & Konen GmbH&Co Rosenbach 42 53229 Bonn (RFA)

Règlement(s) applicable(s) et Directives :

ECE	N° 3R02 et 91R00

Caractéristiques Techniques :

Fonctions du dispositif Incluant :	1) feu de position latéral 2) catadioptre
Nombre et catégories d'ampoules :	1) 3 leds 2) -----
Tension nominale :	1) 12 volts 2) ------
Puissance nominale :	1) 0.5 watts 2) ------
Couleurs émises :	1) jaune 2) jaune

Nature des éléments :

Lentille :

Composant-Couleur :	1) PMMA-jaune 2) PMMA-jaune
Corps :	ABS

Feu de position lateral
avec catadioptre
Seitenmarkierungsleuchte
mit Rückstrahler
side-marker with reflector

Type: **SMLR 2002-2004 /24**

N° D'AUTORISATION
gehört zu
approval nr.

G-Nr.: 0062

Extension: 4

1) FEU / Leuchte / Lamp:

Source d'eclairage	: Leuchtmittel	: ligth source	: 3 LED
Tension	: Prüfspannung	: testing voltage	: 28,0 V
Tension nominale	: Nennspannung	: nominal voltage	: 24,0 V
Puissance nominale	: Nennleistung	: rated power	: 1,0 W

2) CATADIOPTRE / Rückstrahler / retro-reflector: Type SMLR 2002-2004 /12
Type IA - jaune / gelb / yellow

VUE DE FACE / Ansicht von Vorne / front view

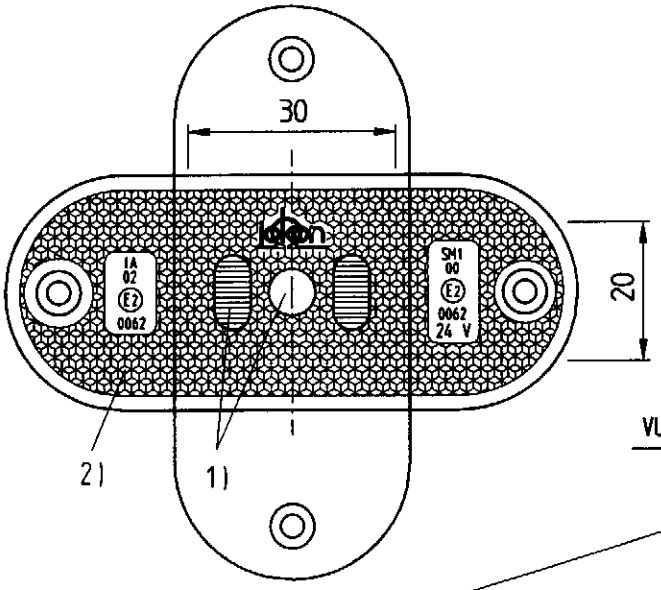

PLAN DE MARQUAGE
layout of approval marking

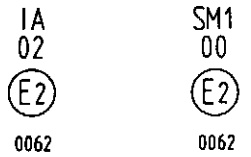

VUE DE COTE / Seitenansicht / side view

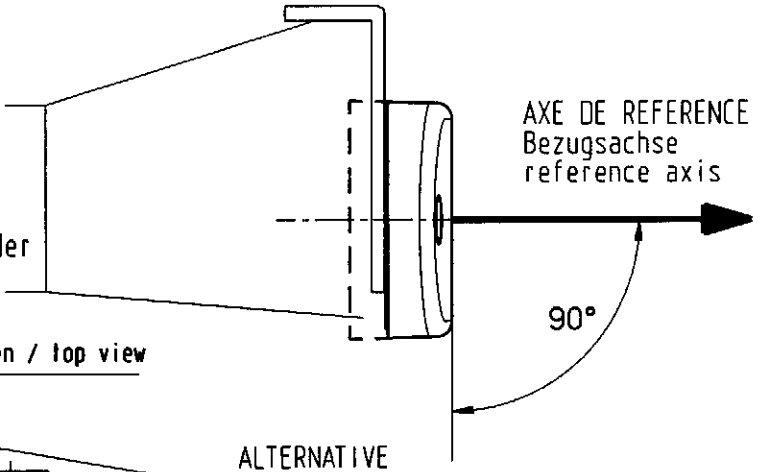

VUE DE DESSUS / Ansicht von Oben / top view

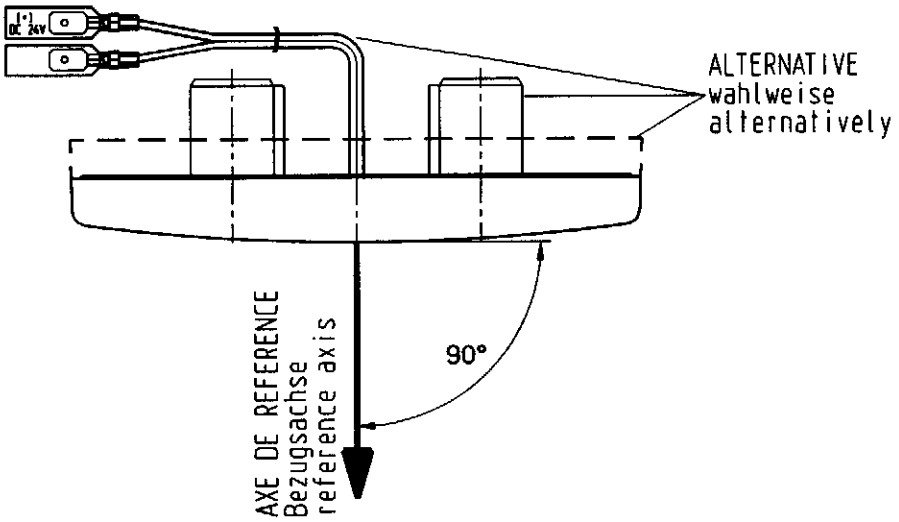

JOHANN & KONEN GmbH & Co Anbauanweisung:

Feu de position latcral avec catadioptre Seitenmarkierungsleuchte mit Rückstrahler side-marker with reflector Type: **SMLR 2002-2003 /24**	jokon	N° D'AUTORISATION gehört zu approval nr. **G-Nr. : 020062**

PLAN DE MARQUAGE
layout of approval marking

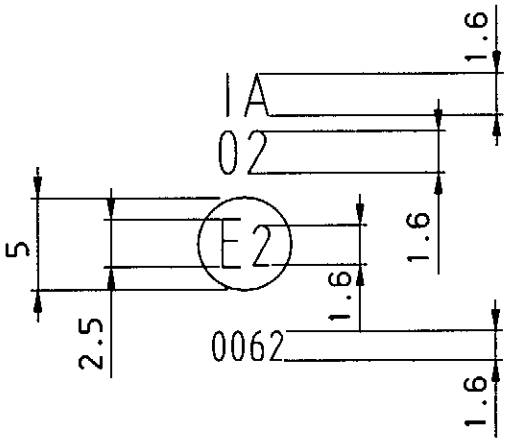

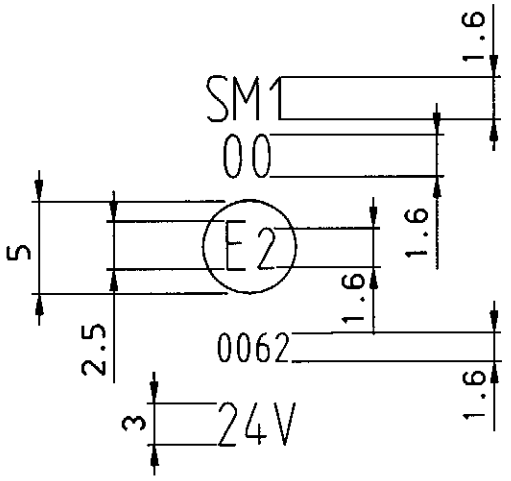

JOHANN & KONEN GmbH & Co Anbauanweisung:

DESCRIPTIF TECHNIQUE

Caractéristiques Générales :

Marque de fabrique ou de commerce :	JOKON
Type du dispositif :	SMLR 2002-2004/24
Fonction du dispositif :	Feu de position latéral avec catadioptre (Sidemarker)
Nom et adresse du fabricant :	Johann & Konen GmbH&Co Rosenbach 42 53229 Bonn (RFA)

Règlement(s) applicable(s) et Directives :

ECE	N° 3R02 et 91R00

Caractéristiques Techniques :

Fonctions du dispositif Incluant :	1) feu de position latéral 2) catadioptre
Nombre et catégories d'ampoules :	1) 3 leds 2) ----
Tension nominale :	1) 24 volts 2) -----
Puissance nominale :	1) 1 watts 2) ------
Couleurs émises :	1) jaune 2) jaune

Nature des éléments :

Lentille :

Composant-Couleur :	1) PMMA-jaune 2) PMMA-jaune
Corps :	ABS

MINISTERE DES TRANSPORTS

Direction de la Sécurité et de la circulation routières

Sous-Direction de la Réglementation technique des Véhicules
ARCHE DE LA DEFENSE
92055 PARIS LA DEFENSE
******

E2

COMMUNICATION CONCERNANT L 'HOMOLOGATION
D'UN TYPE DE FEU POSITION LATERAL MARQUE SM1 OU SM2
EN APPLICATION DU REGLEMENT 91 R 00
COMMUNICATION CONCERNING THE APPROVAL OF A TYPE OF SIDE-MARKER LAMP MARKED SM1 / SM2 PURSUANT TO REGULATION 91R00.

Numéro d'homologation / *Approval No*: 0062 Extension / *Extension* : 3

1 - Marque de fabrique ou de commerce du feu-position latéral / *Trade name or mark of the side-marker lamp* : JOKON
2 - Type de feu-position latéral / *Type of side-marker lamp* : SMLR 2002-2003
3 - Nom et adresse du fabricant / *Manufacturer's name and address* : **JOHANN & KONEN Gmbh & co**
Rosenbach 42 – D - 53229 BONN
4 - Nom et adresse du mandataire du fabricant / *If applicable, name and address of the manufactuer's representative* :
JOKON S.A.R.L
3, Rue du Vieux Carreau - ZA du Stade - F - 57730 FOLSCHVILLER
5 - Présenté à l'homologation le / *Submitted for approval on* : 27/07/2000 – 09/10/2000 – 22/11/2002
6 - Service technique chargé des essais d'homologation / *Technical service responsible for conducting approval tests*

UNION TECHNIQUE DE L'AUTOMOBILE, DU MOTOCYCLE ET DU CYCLE
7 - Date du procès-verbal d'essai / *Date of test report* : 26/09/2000 – 07/11/2000 – 04/02/2003
8 - Numéro du procès-verbal d'essai / *Number of test report*: 00/06267 – 00/08461 – 03/00807
9 – Description succincte / *Concise description* :
9.1. Catégorie/ *Category* : SM1
9.2. Couleur de la lumière émise / *Colour of light emitted* : Jaune-Auto / *Amber*
9.3. Nombre et catégorie de la source / *Number and category of light source(s)* : 5 leds
9.4. Remarques (le cas échéant) / *Comments (if any)* : dispositif groupé / *part of an assembly of devices*
Pour des raisons administratives, le numéro d'extension a été aligné sur celui du Règlement n°3.
For administrative reasons, the extension number was brought into alignment with the Regulation 3 extension number.

10 - Position de la marque d'homologation / *Position of the approval mark* : au niveau du catadioptre / *Close to the reflex reflector*

11 - Motif(s) de l'extension / *Reason(s) for extension (if applicable)* :
montage en position verticale / *Mounting in vertical position*

12 - L'homologation est étendue / *Approval is extended.*
13 - Lieu / *Place*: PARIS
14 - Date / *Date*: 25 FEV. 2003
15 – Signature / *Signature*

B. GAUVIN

16 - Les documents déposés au Service Administratif qui a délivré l'homologation peuvent être obtenus sur demande.
The documents deposited with the Administrative Service which has granted may be obtained on request.

Autres façonniers / *Other manufacturer's plants* : voir dossier technique / *see technical document*

Contenu minimum de la marque d'homologation : SM1 E2 00 0062
Minimum content of the approval mark

MINISTERE DES TRANSPORTS

Direction de la Sécurité et de la Circulation Routières

Sous-Direction de la Réglementation Technique des Véhicules
ARCHE DE LA DEFENSE
92055 PARIS LA DEFENSE

******

E2

COMMUNICATION CONCERNANT LA DELIVRANCE D'UNE HOMOLOGATION D'UN TYPE DE DISPOSITIF CATADIOPTRIQUE EN APPLICATION DU REGLEMENT N°3.
COMMUNICATION CONCERNING THE APPROVAL GRANTED OF A TYPE OF RETROREFLECTING DEVICE PURSUANT TO REGULATION N°3.

N° d'homologation / *Approval N°* : 0062 N° d'extension / *Extension N°* : 3

1. Marque de fabrique ou de commerce du dispositif : JOKON
   Trade name or mark of the device

2. Désignation du type de dispositif par le fabricant : SMLR 2002-2003
   Manufacturer's name for the type of device

3. Nom et adresse du fabricant :
   Manufacturer's name and address
   JOHANN & KONEN Gmbh & co
   Rosenbach 42 – D - 53229 BONN

4. Nom et adresse du mandataire du fabricant (le cas échéant):
   If applicable, name and address of the manufacturer's representative
   JOKON S.A.R.L
   3, Rue du Vieux Carreau - ZA du Stade - F - 57730 FOLSCHVILLER

5. Dispositif soumis à l'homologation le : 27/07/2000 – 16/01/2002 – 17/04/2002 – 22/11/2002
   Submitted for approval on

6. Service technique chargé des essais :
   Technical service responsible for conducting approval tests
   UNION TECHNIQUE DE L'AUTOMOBILE, DU MOTOCYCLE ET DU CYCLE

7. Date du procès-verbal d'essai : 26/09/2000 – 20/02/2002 – 29/04/2002 – 04/02/2003
   Date of test report

8. Numéro du procès-verbal d'essai : 00/06267 – 02/01439 – 02/02867 – 03/00807
   Number of test report

9. Description sommaire :
Concise description

Couleur de la lumière émise : Jaune-Auto, rouge, blanc / *Amber, red, white*
Colour of light emitted

Conditions géométriques du montage et variantes éventuelles
Geometric conditions of installation and relating variations, if any
une seule position horizontale = 0°, verticale = 0° / *only one position horizontal = 0°, vertical = 0°*

10. Position de la marque d'homologation : sur le transparent
Position of the approval mark : On the lens

11. Motif(s) de l'extension d'homologation (le cas échéant) : montage en position verticale
Reason(s) for extension (if applicable) : Mounting in vertical position

12. Homologation étendue / *Approval is extended.*

13. Lieu : PARIS
Place

14. Date : 25 FEV. 2003
Date

15. Signature :
Signature
B. GAUVIN

16. Le dossier d'homologation déposé au Service Administratif ayant accordé l'homologation peut être obtenu sur demande.
The approval file deposited at the Administrative Service having delivered the Approval, may be obtained on request.

Autres façonniers : Voir dossier technique
Other manufacturer's plants : See technical document

Contenu minimum de la marque d'homologation : IA E2 020062
Minimum content of the approval mark

Direction Technique
Autodrome de Linas-Montlhéry
BP 212 - 91311 Montlhéry cedex France
Tél. : 33/ (0)1 69 80 17 00
Télécopie : 33/ (0)1 69 80 17 17

cofrac ESSAIS
Accréditation N°1-0193

Gutachten : 24V

PROCES-VERBAL N° 00/08461

DEMANDEUR : **JOKON S.A.R.L**
ZA du Stade
3, Rue du Vieux Carreau

57730 FOLSCHVILLER

OBJET : Essais réglementaires en vue de l'extension d'homologation de dispositifs, réalisés conformément aux prescriptions du Règlement Européen **N° 91, amendement 2,** relatif à l'homologation des feux de position latéraux.

Marque et types : JOKON SMLR 2002/2003-24

CONCLUSION : Le dispositif examiné répond aux prescriptions du Règlement Européen précité.

MONTLHERY, le 7 novembre 2000

Y.ACHEMAOUI
Responsable d'Affaire

G. BONNEAU-POIRIER
Chef du Service Photométrie

NB : Les présents essais ne sauraient en aucune façon engager la responsabilité de l'UTAC en ce qui concerne les réalisations industrielles ou commerciales qui pourraient en résulter. La reproduction de ce rapport d'essai n'est autorisée que sous la forme de fac-similé photographique intégral. Les résultats des essais ne couvrent que le matériel soumis aux essais, et identifié dans le procès-verbal d'essais. L'accréditation par la Section Essais du COFRAC atteste uniquement de la compétence technique du laboratoire pour les essais ou analyses couverts par l'accréditation.

Union Technique de l'Automobile, du Motocycle et du Cycle
Union de Syndicats régie par les dispositions du Livre IV du Code du Travail
TVA FR 41 775 669 757 siren 775 669 757 - Code APE 911C - CCP Paris 30 22 08 T
Siège social et Centre d'essais : Autodrome de Linas-Montlhéry

Les essais ont été effectués sur chacun des 2 dispositifs fournis par le demandeur.

N°s U.T.A.C 1.0477 – 1.0478

- FABRICANT :

JOHANN & KONEN Gmbh & Co
Rosenbach 42 – 53229 BONN (Allemagne)

- IDENTIFICATION DU DISPOSITIF -

. Dispositif de signalisation latérale

- FONCTION(S) DU DISPOSITIF -

Catadioptre de la classe IA – feu de position latéral SM1.

- DESCRIPTION DU DISPOSITIF -

Les dispositifs en essais sont conformes à la description technique ainsi qu'aux plans fournis par le demandeur.

- EXTENSION D'HOMOLOGATION
Le dispositif JOKON 2002/2003 a déjà fait l'objet d'une homologation ; les résultats d'essais sont consignés dans le procès-verbal UTAC n° 00/06267.

Motif de l'extension :
- Utilisation de leds fonctionnant en 24 Volts.

MARQUAGE DES APPAREILS PRESENTES :

Sur le transparent : JOKON	
IA	SM1
02	00
(E2)	(E2)
0062	0062

Le marquage ci-dessus est conforme au plan de marquage fourni par le demandeur.

Il a été vérifié que les dimensions des lettres et des chiffres indiquées sur le plan de marquage contenu dans le dossier d'homologation étaient conformes aux prescriptions réglementaires.

FONCTION : **FEU DE POSITION LATERAL (CATEGORIE SM1)**

Marque : JOKON
Type : SMLR 2002/2003-24

Essais réalisés conformément au Règlement Européen n° 91.

Source(s) lumineuse(s) utilisée(s) :

Type : leds
Nombre : 5
Tension : 24 V

Couleur de la lumière émise :

point n° 1 : dans l'axe $x_A = 0,595$
$y_A = 0,402$

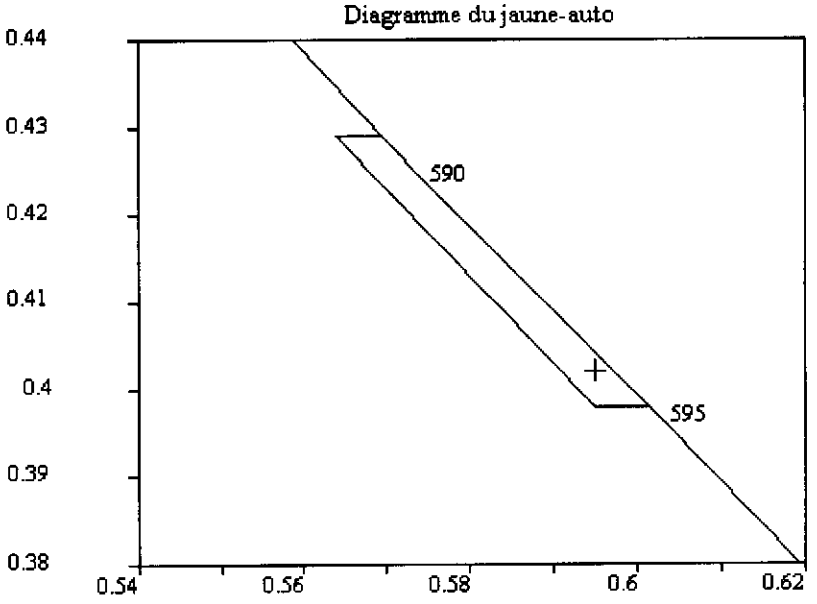

INTENSITES LUMINEUSES

Feu de position latéral (catégorie SM1)

Numéro du dispositif :
1.0477

Maximum :	9,03 cd
Position	0°23' dessous 5°26' (+)
Minimum :	1,39 cd
Position	2°58' dessous 19°47' (+)
Axe :	5,85 cd

Numéro du dispositif :
1.0478

Maximum :	7,64 cd
Position	0°26' dessus 4°31' (+)
Minimum :	1,49 cd
Position	5°41' dessous 20°28' (+)
Axe :	6,02 cd

- Remarques :
Minimum exigé : 0,6 cd.
Maximum exigé : 25 cd.

ANNEXE

1) FEU / Leuchte / Lamp:

Source d'eclairage	: Leuchtmittel	: ligth source	: 5 LED
Tension	: Prüfspannung	: testing voltage	: 28,0 V
Tension nominale	: Nennspannung	: nominal voltage	: 24,0 V
Puissance nominale	: Nennleistung	: rated power	: 1,0 W

2) CATADIOPTRE / Rückstrahler / retro-reflector: Type SMLR 2002/2003 -12
Type IA - jaune / gelb / yellow

VUE DE FACE / Ansicht von Vorne / front view

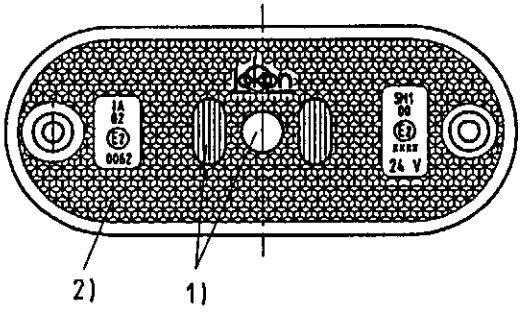

PLAN DE MARPUAGE
layout of approval marking

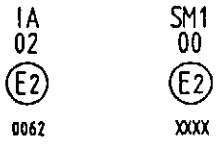

VUE DE COTE / Seitenansicht / side view

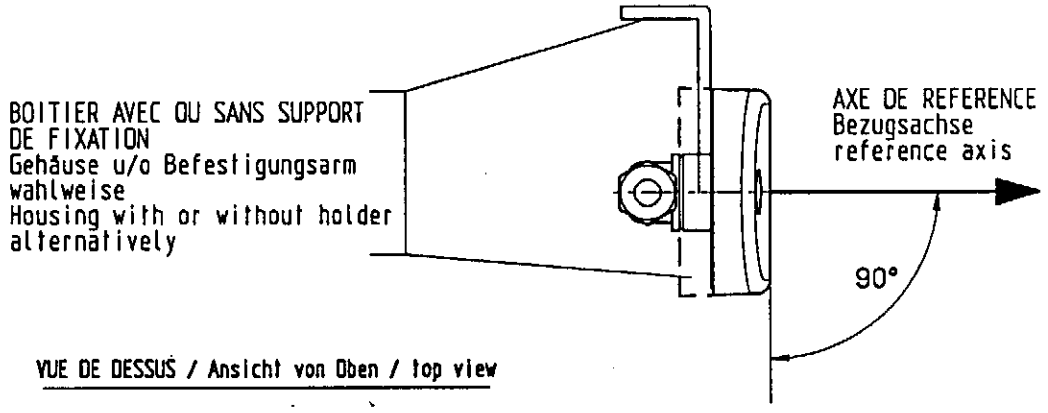

VUE DE DESSUS / Ansicht von Oben / top view

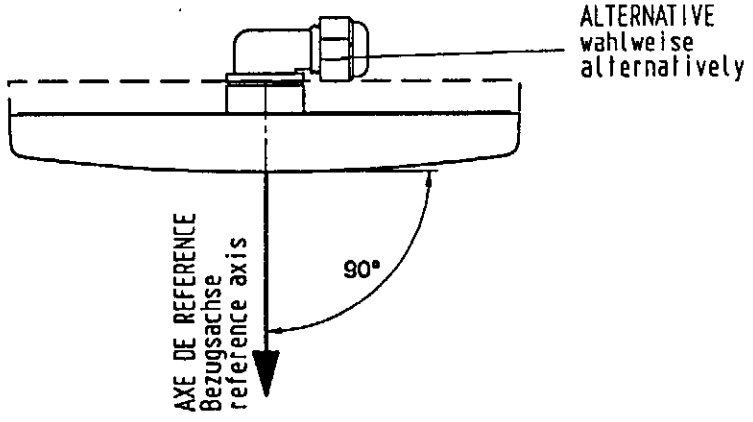

UTAC
Direction Technique
Autodrome de Linas-Montlhéry
BP 212 - 91311 Montlhéry cedex France
Tél. : 33/ (0)1 69 80 17 00
Télécopie : 33/ (0)1 69 80 17 17
Forme :PVnthR03

cofrac
ESSAIS
Accréditation N°1-0193

24V

PROCES-VERBAL N° 03/00807
TEST REPORT

Nachtrag : Verticaler Aufbau

DEMANDEUR :
APPLICANT

JOKON S.A.R.L
3, Rue du Vieux Carreau
ZA du Stade

F - 57730 FOLSCHVILLER

OBJET :
SUBJECT

Vérification en vue de l'extension d'homologation d'un dispositif suivant les prescriptions des Règlements Européens 3R02, 91R00 (Voir détails page 2).
Tests regarding the approval of a device following the prescriptions of European Regulations 3R02, 91R00 (See details page 2).

Marque et type(s) : JOKON SMLR 2002-2003
Mark and type(s) :

CONCLUSION (*):
CONCLUSION

Le dispositif en essai est conforme aux prescriptions des textes cités en objet. *The tested device conforms to the above-mentioned prescriptions.*

MONTLHERY, le 04/02/2003

Y.ACHEMAOUI
Responsable d'Affaire
Test Technician

G. BONNEAU-POIRIER
Chef du Service Photométrie
Head of Photometry Department

NB : Les présents essais ne sauraient en aucune façon engager la responsabilité de l'UTAC en ce qui concerne les réalisations industrielles ou commerciales qui pourraient en résulter. La reproduction de ce rapport d'essai n'est autorisée que sous la forme de fac-similé photographique intégral. Les résultats des essais ne couvrent que le matériel soumis aux essais, et identifié dans le procès-verbal d'essais. (*) L'accréditation par la Section Essais du COFRAC atteste uniquement de la compétence technique du laboratoire pour les essais ou analyses couverts par l'accréditation.
UTAC shall not be liable for any industrial or commercial applications that occur as a result of these tests. This test report may only be reproduced in the form of a full photographic facsimile. Tests results are only available for the materiel submitted to tests or materiel identified in the present test report. (*) Accreditation by the Cofrac test department only certifies the technical competence of the laboratory for the tests or analyses covered by this accreditation.
Seule la version française fait foi. / *Only the french version is the authentic text.*
Union Technique de l'Automobile, du Motocycle et du Cycle
Société par actions simplifiée au capital de 5 000 000 euros
TVA FR 89 438 725 723 - Siren 438 725 723 RCS Evry – Code APE 743 B

Les essais ont été effectués conformément aux prescriptions des Règlements Européens ci-après :
Tests were carried out in application of the requirements of European Regulations hereafter :

N° 3, révision 2, amendement 2, relatif à l'homologation des dispositifs catadioptriques pour véhicules à moteur et leurs remorques (à l'exception des vérifications prévues au § 8 du Règlement).
N°3, revision 2, amendment 2, *relating to the approval of retroreflecting devices for power-driven vehicles and their trailers (with the exception of requirements in § 8 of the Regulation)*

N° 91, amendement 4, relatif à l'homologation des feux de position latéraux (à l'exception des vérifications prévues au § 11 du Règlement).
N°91, amendment 4, *relating to the approval of side-marker lamps for motor vehicles and their trailers(with the exception of requirements in § 11 of the Regulation)*

Les essais ont été effectués sur chacun des 12 dispositifs fournis par le demandeur.
Tests were carried out on 12 devices supplied by the applicant.

N°s U.T.A.C 1.2532 – 1.2533 : fonctions éclairantes / *Illuminating fonctions*
1.2622 à / *to* 1.2631 : catadioptre / *reflex reflector*

- Date(s) des essais / *Date(s) of tests :* 03/01/2003

- FABRICANT / *MANUFACTURER -*

JOHANN & KONEN Gmbh & co
Rosenbach 42 – D - 53229 BONN

- IDENTIFICATION DU DISPOSITIF / *IDENTIFICATION OF DEVICE -*

. Dispositif de signalisation latérale / *side signalling device*

- FONCTION(S) DU DISPOSITIF / *FUNCTION(S) OF DEVICE -*

Feu de position latéral (catégorie SM1) – Catadioptre latéral de classe IA / *Side position lamp (category SM1) – Side reflex reflector class IA*

- DESCRIPTION DU DISPOSITIF / *DESCRIPTION OF DEVICE -*

Les dispositifs en essais sont conformes à la description technique ainsi qu'aux plans fournis par le demandeur. / *The tested devices conform to the technical description and drawings supplied by the applicant.*

EXTENSION D'HOMOLOGATION / *EXTENSION OF APPROVAL:*
Le dispositif JOKON SMLR 2002-2003 a déjà fait l'objet d'une homologation. Les résultats ont été consignés dans les procès-verbaux UTAC n° 00/06267 – 00/08461 - 02/01439 – 02/02867.
The JOKON SMLR 2002-2003 device has already been approved. The results are written down in the Test Reports UTAC No 00/06267 – 02/01439 – 02/02867

MOTIF DE L'EXTENSION / *REASON FOR EXTENSION:*
- Montage en position verticale / *Mounting in vertical position.*

MARQUAGE DES APPAREILS PRESENTES / *MARKINGS ON SUBMITTED DEVICES :*

Sur le transparent / *On the lens*

IA	SM1	JOKON
02	00	
(E2)	(E2)	
0062	0062	
	24 V	

A l'arrière du dispositif / *Behind the device*

L 2002

Gehause >ABS<

Scheibe >PMMA<

Les marquages ci-dessus ne sont pas définitifs et devront être modifiés conformément au plan de marquage fourni par le demandeur. / *The above markings are not final and have to be modified according to the marking drawing supplied by the applicant.*

Il a été vérifié que les dimensions des lettres et des chiffres indiquées sur le plan de marquage contenu dans le dossier d'homologation étaient conformes aux prescriptions réglementaires. / *It was checked that the dimensions of letters and numbers mentioned in the marking drawing of the technical document were in accordance with the required markings.*

FONCTION : FEU DE POSITION LATERAL DE CATEGORIE SM1
FUNCTION : SIDE POSITION LAMP, CATEGORY SM1

Marque / *Mark*: JOKON
Type / *Type*: SMLR 2002-2003

Essais réalisés conformément au Règlement Européen n° 91.
Tests made in application of the European Regulation n°91.

Source(s) lumineuse(s) utilisée(s) / *Light source(s) used* :

Type / *Type :*	leds
Nombre / *Number :*	5
Tension / *Voltage :*	28 V
Puissance / *Wattage :*	1,2 W

Couleur de la lumière émise / *Colour of emitted light :*

point n° 1 : dans l'axe / *in axis* $x_A = 0,595$ $y_A = 0,402$ Point dans la zone prescrite / *Point in the prescribed area.*

Plage éclairante / *Illuminating surface* :

Limites verticales et horizontales cotées par rapport au centre de référence.
Vertical and horizontal outlines were measured in relation to the centre of reference.

Extérieure / *Outside* :	: O = 2 mm
Intérieure / *Inside* :	: I = 1 mm
Supérieure / *Upper* :	: U = 8 mm
Inférieure / *Lower* :	: D = 9 mm

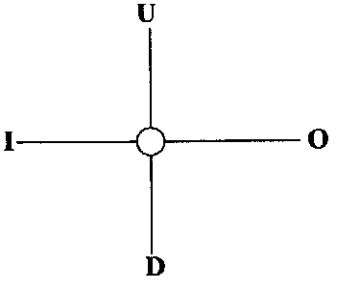

Feu de position latéral, catégorie SM1
Side position lamp, category SM1

Relevé des intensités lumineuses / *Luminous intensities :*

Numéro du dispositif / *Device number* : 1.2532

Maximum / *Maximum*	8,28 Cd
Position / *Location*	3°1' (+)
	4°12' dessous / *down*
Minimum / *Minimum*	0,64 Cd
Position / *Location*	2°16' (-)
	3°37' dessus / *up*
Dans l'axe / *In axis*	6,84 cd

Numéro du dispositif / *Device number* : 1.2533

Maximum / *Maximum*	7,84 Cd
Position / *Location*	2°56' (+)
	3°11' dessous / *down*
Minimum / *Minimum*	0,76 Cd
Position / *Location*	1°44' (-)
	2°28' dessus / *up*
Dans l'axe / *In axis*	6,54 cd

Remarques / *Comments :*

Minimum exigé / *Required minimum* : 0,60 Cd.
Maximum exigé / *Required maximum* : 25,0 Cd.
Minimum exigé dans l'axe / *Required minimum in axis :* 4,00 cd

FONCTION : CATADIOPTRE CLASSE IA JAUNE AUTO
FUNCTION : REFLEX REFLECTOR CLASS IA AMBER

Marque / *Mark* : JOKON
Type / *Type* : SMLR 2002-2003

Essais réalisés conformément au Règlement Européen n°3.
Tests made in application of the European Regulation n°3.

Identification du catadioptre / *Identification of the reflex reflector :*

Forme / *Shape* :	Oblongue / *Oblong*
Matière / *Material* :	PMMA
Nature du fond de protection / *Nature of the protecting bottom* :	Une plaque en PMMA est soudée sur le fond du catadioptre. / *A PMMA plate is soldered on the reflexreflector bottom.*

Spécifications générales, formes et dimensions / *General specifications, shapes and dimensions :*

Les vérifications relatives aux formes et dimensions ont été effectuées sur le lot d'échantillons.
Checking relating to shapes and dimensions was carried out on devices.

Couleur de la lumière réfléchie / *Colour of the reflected light :*

point n° 1 : dans l'axe / *in axis*	$x_A = 0{,}570$ $y_A = 0{,}426$	Point dans la zone prescrite / *Point in the prescribed area.*

Plage éclairante / *Illuminating surface* :

Limites verticales et horizontales cotées par rapport au centre de référence.
Vertical and horizontal outlines were measured in relation to the centre of reference.

Extérieure / *Outside* :	: O = 19 mm
Intérieure / *Inside* :	: I = 19 mm
Supérieure / *Upper* :	: U = 52 mm
Inférieure / *Lower* :	: D = 52 mm

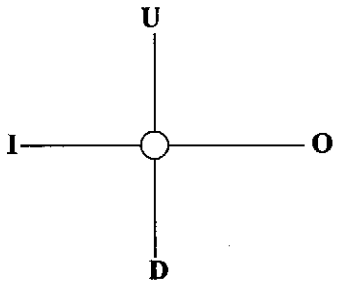

Photométrie limitée / *Photometry limited to :* $\alpha = 20'$; β : V = H = 0°

Numéros des dispositifs / *Device numbers :* 1.2622 à / *to* 1.2631

[illegible]	[illegible]	[illegible]	[illegible]	[illegible]	[illegible]	[illegible]	[illegible]	[illegible]	[illegible]	[illegible]
C.I.L (mcd/lux)	1131	820	895	938	1308	1035	1157	945	1316	1026

Photométrie complète / *Integral photometry :*

Les essais ont été effectués sur les dispositifs ayant donné les valeurs minimales et maximales pour le lot d'échantillons (en mcd/lux).
Tests were made on devices which gave the minimum and maximum values (in mcd/lux).

[illegible]	[illegible]	[illegible]	[illegible]	[illegible]	[illegible]	[illegible]	[illegible]
V	H	20 '	1 ° 30 '	20 '	1 ° 30 '	20 '	1 ° 30 '
+10 °	0 °	751	45,3	1289	33,0	500	7,00
+5 °	+20 °	283	16,3	540	16,8	250	6,25
+5 °	-20 °	732	38,8	1161	34,5	250	6,25
0 °	0 °	820	50,7	1316	43,8	750	12,5
-5 °	+20 °	434	27,7	461	25,3	250	6,25
-5 °	-20 °	747	49,7	1066	39,7	250	6,25
-10 °	0 °	747	60,1	1116	44,4	500	7,00

Résistance aux agents extérieurs / *Resistance to external agents :*

Les échantillons n°1 et n°3 ont été soumis aux essais de résistance à l'eau, aux carburants et aux huiles de graissage.
Samples n°1 and n°3 were subjected to resistance tests : penetration of water, fuels and lubricating oils.

Les échantillons n°4 et n°5 ont été soumis aux essais de corrosion.
Samples n°4 and n°5 were subjected to corrosion tests.

Les résultats photométriques sont donnés dans le tableau ci-dessous :
Results of photometric tests :

C.I.L (mcd/lux) après essai / *after test*	1097	874	907	1264
C.I.L exigés (mcd/lux) *Required CIL*	750	750	750	750

Aucune modification des caractéristiques colorimétriques n'a été constatée sur tous ces échantillons à la suite de ces essais.
No change of colorimetric characteristics was observed after undergoing the above tests.

SCHEMA DE MONTAGE / *MOUNTING DRAWINGS*

Feu de position lateral
avec catadioptre
Seitenmarkierungsleuchte
mit Rückstrahler
side-marker with reflector
Type: SMLR 2002-2003 /24

N° D'AUTORISATION
gehört zu
approval nr.
G-Nr.: 020062

1) FEU / Leuchte / Lamp:

Source d'eclairage	: Leuchtmittel	: ligth source	: LED
Tension	: Prüfspannung	: testing voltage	: 28,0 V
Tension nominale	: Nennspannung	: nominal voltage	: 24,0 V
Puissance nominale	: Nennleistung	: rated power	: 1,2 W

2) CATADIOPTRE / Rückstrahler / retro-reflector: Type SMLR 2002-2003 /12
Type IA - jaune / gelb / yellow

VUE DE FACE / Ansicht von Vorne / front view

PLAN DE MARPUAGE
layout of approval marking

IA 02 E2 0062

SM1 00 E2 0062

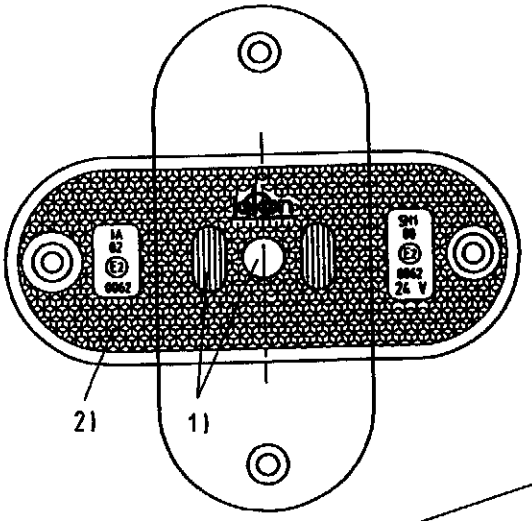

VUE DE COTE / Seitenansicht / side view

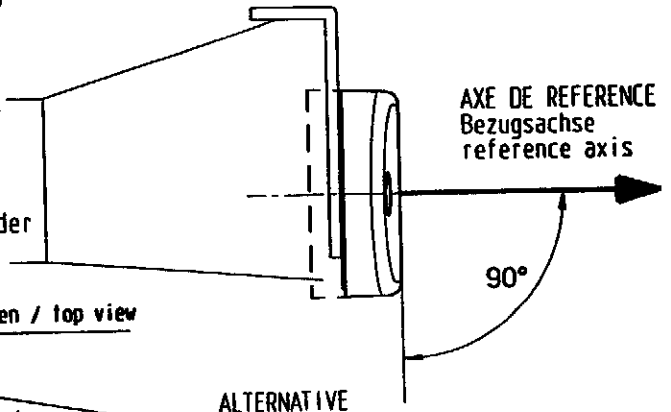

BOITIER AVEC OU SANS SUPPORT DE FIXATION
Gehäuse u/o Befestigungsarm wahlweise
Housing with or without holder alternatively

VUE DE DESSUS / Ansicht von Oben / top view

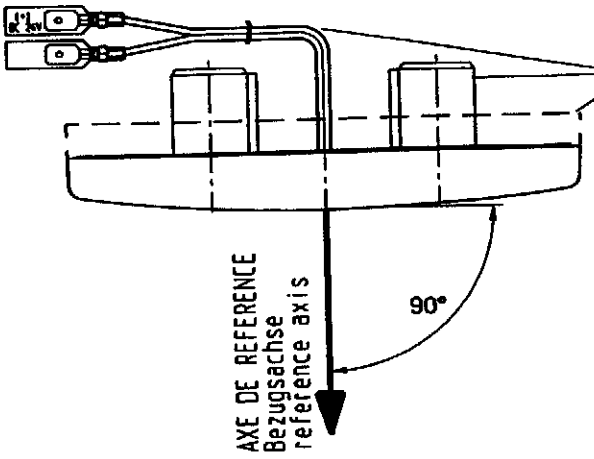

Feu de position lateral avec catadioptre Seitenmarkierungsleuchte mit Rückstrahler side-marker with reflector Type: SMLR 2002-2004 /12	jokon	N° D'AUTORISATION gehört zu approval nr. G-Nr.: 0062

1) FEU / Leuchte / Lamp: Extension: 4

Source d'eclairage	: Leuchtmittel	: ligth source	: 3 LED
Tension	: Prüfspannung	: testing voltage	: 13,5 V
Tension nominale	: Nennspannung	: nominal voltage	: 12,0 V
Puissance nominale	: Nennleistung	: rated power	: 0,6 W

2) CATADIOPTRE / Rückstrahler / retro-reflector:
Type IA - jaune / gelb / yellow

VUE DE FACE / Ansicht von Vorne / front view

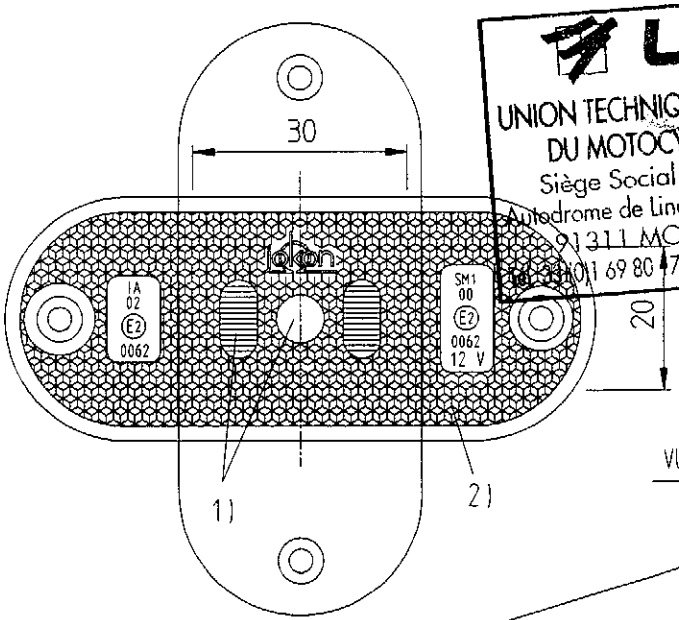

UTAC
UNION TECHNIQUE DE L'AUTOMOBILE
DU MOTOCYCLE ET DU CYCLE
Siège Social et Centre d'Essais
Autodrome de Linas-Montlhéry - BP 20212
91311 MONTLHERY CEDEX
Tel 33 (0)1 69 80 47 00 - Fax 33 (0)1 69 80 17 17

PLAN DE MARQUAGE
layout of approval marking

IA 02 E2 0062

SM1 00 E2 0062

VUE DE COTE / Seitenansicht / side view

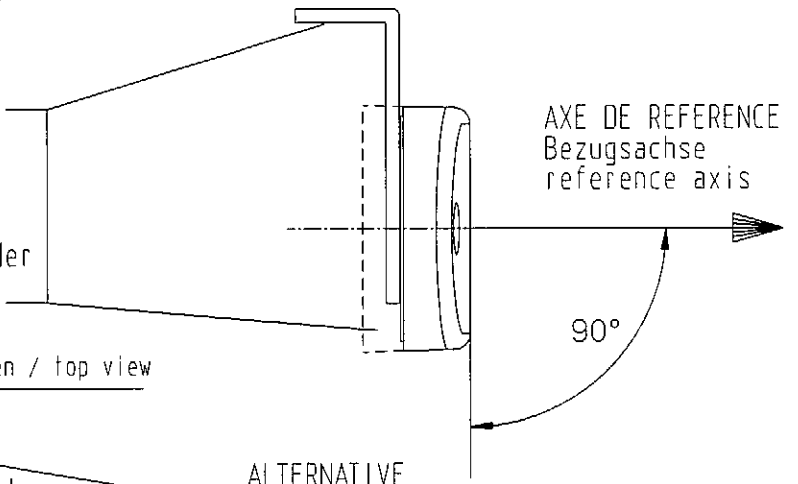

BOITIER AVEC OU SANS SUPPORT DE FIXATION
Gehäuse u/o Befestigungsarm wahlweise
Housing with or without holder alternatively

VUE DE DESSUS / Ansicht von Oben / top view

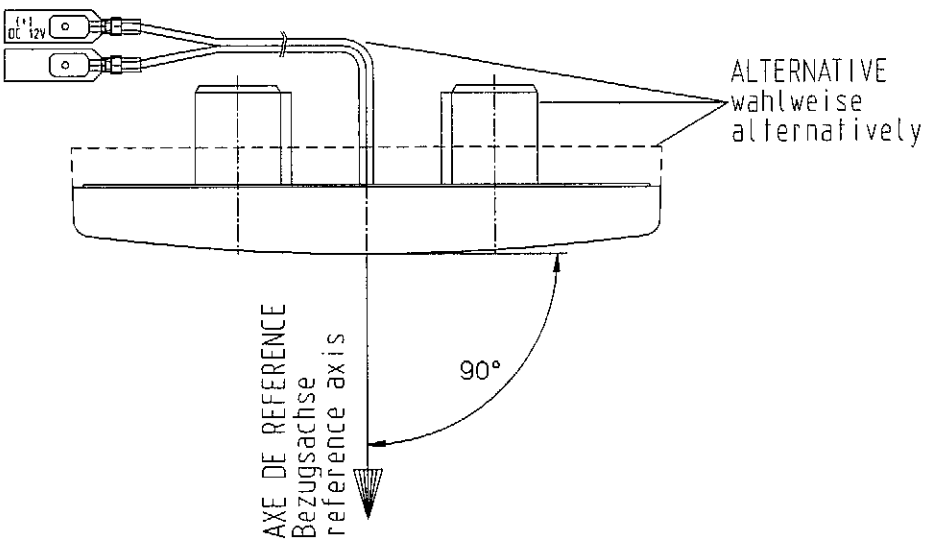

JOHANN & KONEN GmbH & Co Anbauanweisung:

Feu de position lateral
avec catadioptre
Seitenmarkierungsleuchte
mit Rückstrahler
side-marker with reflector
Type: **SMLR 2002-2004 /24**

N° D'AUTORISATION
gehört zu
approval nr.

G-Nr.: 0062

1) FEU / Leuchte / Lamp: Extension: 4

Source d'eclairage	: Leuchtmittel	: ligth source	: 3 LED
Tension	: Prüfspannung	: testing voltage	: 28,0 V
Tension nominale	: Nennspannung	: nominal voltage	: 24,0 V
Puissance nominale	: Nennleistung	: rated power	: 1,0 W

2) CATADIOPTRE / Rückstrahler / retro-reflector: Type SMLR 2002-2004 /12
Type IA - jaune / gelb / yellow

VUE DE FACE / Ansicht von Vorne / front view

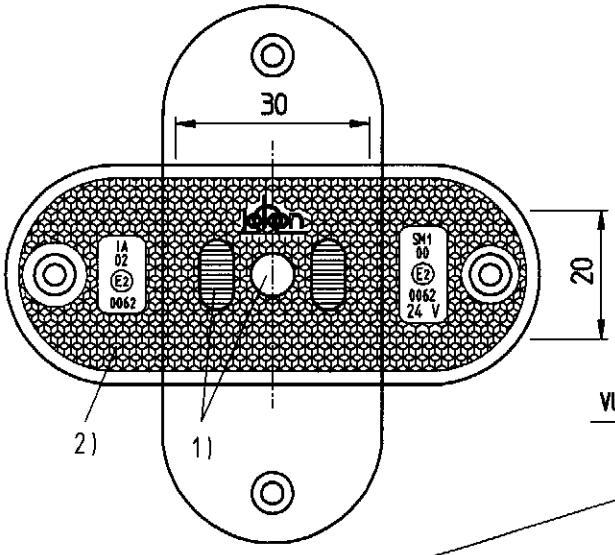

PLAN DE MARQUAGE
layout of approval marking

IA 02 E2 0062

SM1 00 E2 0062

VUE DE COTE / Seitenansicht / side view

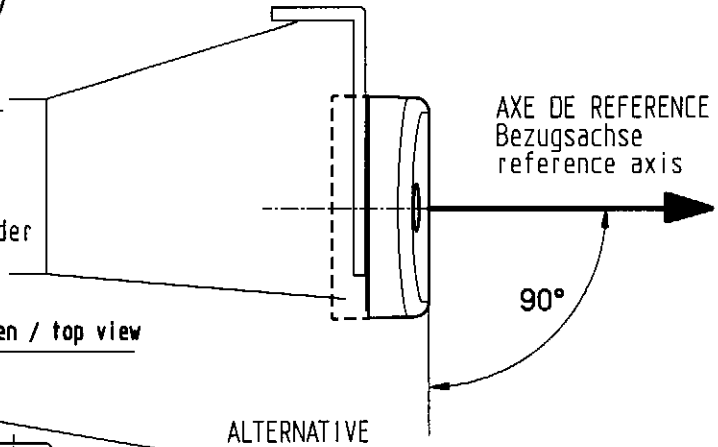

VUE DE DESSUS / Ansicht von Oben / top view

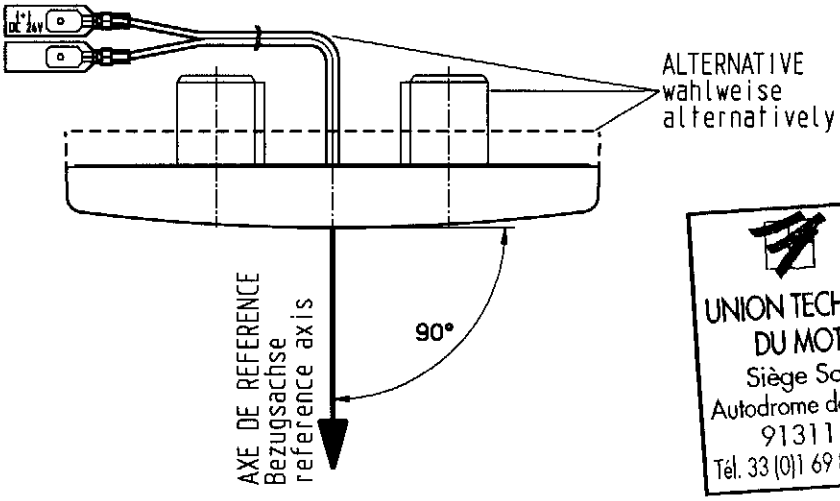

UTAC
UNION TECHNIQUE DE L'AUTOMOBILE
DU MOTOCYCLE ET DU CYCLE
Siège Social et Centre d'Essais
Autodrome de Linas-Montlhéry - BP 20212
91311 MONTLHERY CEDEX
Tél. 33 (0)1 69 80 17 00 - Fax 33 (0)1 69 80 17 17

JOHANN & KONEN GmbH & Co Anbauanweisung:

MINISTERE DES TRANSPORTS

Direction de la Sécurité et de la circulation routières

Sous-Direction de la Réglementation technique des Véhicules
ARCHE DE LA DEFENSE
92055 PARIS LA DEFENSE

******

E2

COMMUNICATION CONCERNANT L'HOMOLOGATION D'UN TYPE DE FEU POSITION LATERAL MARQUE SM1 OU SM2 EN APPLICATION DU REGLEMENT 91.

COMMUNICATION CONCERNING THE APPROVAL OF A TYPE OF SIDE-MARKER LAMP MARKED SM1 / SM2 PURSUANT TO REGULATION 91.

N° d'homologation / *Approval N°* : 0062 **N° d'extension / *Extension N°* : 4**

1 - Marque de fabrique ou de commerce du feu-position latéral : JOKON
Trade name or mark of the side-marker lamp

2 - Nom du fabricant de ce type de feu-position latéral : SMLR 2002-2004/12-24 V
Manufacturer's name for the type of side-marker lamp

3 - Nom et adresse du fabricant :
Manufacturer's name and address
JOHANN & KONEN
Rosenbach 42 - D – 53229 BONN

4 - Nom et adresse du représentant du fabricant (le cas échéant) :
If applicable, name and address of the manufactuer's representative
JOKON S.A.R.L
3, Rue du Vieux Carreaux - ZA du Stade - F - 57730 FOLSCHVILLER

5 - Présenté à l'homologation le : 27/07/2000 – 09/10/2000 – 22/11/2002 – 29/09/2006
Submitted for approval on

6 - Service technique chargé des essais d'homologation
Technical service responsible for conducting approval tests :
UNION TECHNIQUE DE L'AUTOMOBILE, DU MOTOCYCLE ET DU CYCLE

7 - Date du procès-verbal d'essais : 26/09/2000 – 07/11/2000 – 04/02/2003 – 12/10/2006
Date of test report

8 - Numéro du procès-verbal d'essais : 00/06267 – 00/08461 – 03/00807 – 06/08220
Number of test report

9 – Description sommaire :
Concise description

Couleur de la lumière émise : jaune-auto
Colour of light emitted : amber

Nombre et catégorie(s) de lampe(s) à incandescence :-
Number and category(ies) of filament lamp(s)

Nombre et consommation totale en watt des sources lumineuses non remplaçables :
Number and total wattage of non-replaceable light sources
3 diodes / *leds* 12 V – 0,6 W ou / *or* 24 V – 1 W

Module d'éclairage : ~~OUI~~/NON
Light source module : ~~YES~~/NO

Code d'identification propre au module d'éclairage : -
Light source module specific identification code

Conditions géométriques de montage éventuelles : Position horizontale ou verticale
Geometric conditions of installation and relating variations, if any : horizontal or vertical position

Remarques (le cas échéant) : Dispositif groupé avec un catadioptre latéral
Comments (if any) : Grouped device with a side reflex reflector

10 - Emplacement de la marque d'homologation : au niveau du catadioptre
Position of the approval mark : Close to the reflex reflector

11 - Motif(s) de l'extension (le cas échéant) : Remplacement de 5 diodes par 3 diodes
Reason(s) for extension (if applicable) : Replacement of the 5 leds by 3 leds

12 - L'homologation est étendue / *Approval is extended.*

13 - Lieu : PARIS
Place

14 - Date 09 NOV. 2006
Date

15 – Signature
Signature

B. GAUVIN

16 - Les documents déposés au Service Administratif qui a délivré l'homologation peuvent être obtenus sur demande.
The documents deposited with the Administrative Service which has granted may be obtained on request.

Contenu minimum de la marque d'homologation : SM1 E2 00 0062
Minimum content of the approval mark

DESCRIPTIF TECHNIQUE

Caractéristiques Générales :

Marque de fabrique ou de commerce :	JOKON
Type du dispositif :	SMLR 2002-2004/12
Fonction du dispositif :	Feu de position latéral avec catadioptre (Sidemarker)
Nom et adresse du fabricant :	Johann & Konen GmbH&Co Rosenbach 42 53229 Bonn (RFA)

Règlement(s) applicable(s) et Directives :

ECE	N° 3R02 et 91R00

Caractéristiques Techniques :

Fonctions du dispositif Incluant :	1) feu de position latéral 2) catadioptre
Nombre et catégories d'ampoules :	1) 3 leds
Tension nominale :	1) 12 volts
Puissance nominale :	1) 0.6 watts
Couleurs émises :	1) jaune 2) jaune

UTAC
UNION TECHNIQUE DE L'AUTOMOBILE
DU MOTOCYCLE ET DU CYCLE
Siège Social et Centre d'Essais
Autodrome de Linas-Montlhéry - BP 20212
91311 MONTLHERY CEDEX
Tél. 33 (0)1 69 80 17 00 - Fax 33 (0)1 69 80 17 17

Nature des éléments :

Lentille :

Composant-Couleur :	1) PMMA-jaune 2) PMMA-jaune
Corps :	ABS

Motif de l'extension :
UTILISATION DE 3 LEDS EN REMPLACEMENT DES 5 LEDS

Remarque :
Les 3 Leds sont montés en série, quand 1 Led s'éteint les 2 autres s'éteignent aussi

DESCRIPTIF TECHNIQUE

Caractéristiques Générales :

Marque de fabrique ou de commerce :	JOKON
Type du dispositif :	SMLR 2002-2004/24
Fonction du dispositif :	Feu de position latéral avec catadioptre (Sidemarker)
Nom et adresse du fabricant :	Johann & Konen GmbH&Co Rosenbach 42 53229 Bonn (RFA)

Règlement(s) applicable(s) et Directives :

ECE	N° 3R02 et 91R00

Caractéristiques Techniques :

Fonctions du dispositif Incluant :	1) feu de position latéral 2) catadioptre
Nombre et catégories d'ampoules :	1) 3 leds
Tension nominale :	1) 24 volts
Puissance nominale :	1) 1 watts
Couleurs émises :	1) jaune 2) jaune

UTAC
UNION TECHNIQUE DE L'AUTOMOBILE
DU MOTOCYCLE ET DU CYCLE
Siège Social et Centre d'Essais
Autodrome de Linas-Montlhéry - BP 20212
91311 MONTLHERY CEDEX
Tél. 33 (0)1 69 80 17 00 - Fax 33 (0)1 69 80 17 17

Nature des éléments :

Lentille :

Composant-Couleur :	1) PMMA-jaune 2) PMMA-jaune
Corps :	ABS

Motif de l'extension :
UTILISATION DE 3 LEDS EN REMPLACEMENT DES 5 LEDS

Remarque :
Les 3 Leds sont montés en série, quand 1 Led s'éteint les 2 autres s'éteignent aussi

Direction Technique
Département Sécurité / SAP
Autodrome de Linas-Montlhéry
BP 20212 - 91311 Montlhéry cedex France
Tél. : 33/ (0)1 69 80 17 00
Télécopie : 33/ (0)1 69 80 17 17
Forme :PVnthR04

cofrac
ESSAIS
Accréditation N°1-0193

PROCES-VERBAL N° 06/08220
TEST REPORT

DEMANDEUR :
APPLICANT

JOKON SARL
3, rue du Vieux Carreau
ZA du Stade

F - 57730 FOLSCHVILLER

OBJET :
SUBJECT

Vérification en vue de l'extension d'homologation d'un dispositif suivant les prescriptions du Règlement Européen N° 91R00, incluant le complément 6, relatif à l'homologation des feux de position latéraux (à l'exception des vérifications prévues au § 11 du Règlement).
Tests regarding the approval extension of a device following the prescriptions of European Regulations *N° 91R00, including the supplement 6, relating to the approval of side-marker lamps for motor vehicles and their trailers (with the exception of requirements in § 11 of the Regulation)*

Marque et type(s) : JOKON SMLR 2002-2004/12-24 V
Mark and type(s) :

CONCLUSION (*):

Le dispositif en essai est conforme aux prescriptions des textes cités en objet.
The tested device conforms to the above-mentioned prescriptions.

MONTLHÉRY, le 16/10/06 (day/month/year)

Y.ACHEMAOUI
Responsable d'Affaires
Contract Leader

G. BONNEAU-POIRIER
Responsable du Service
Unit Manager

NB Les présents essais ne sauraient en aucune façon engager la responsabilité de l'UTAC en ce qui concerne les réalisations industrielles ou commerciales qui pourraient en résulter. La reproduction de ce rapport d'essai n'est autorisée que sous la forme de fac-similé photographique intégral Les résultats des essais ne concernent que le matériel soumis aux essais, et identifié dans ce procès-verbal d'essais. L'accréditation par la Section Essais du COFRAC atteste uniquement de la compétence technique du laboratoire pour les essais ou analyses couverts par l'accréditation (*) Pour déclarer, ou non, la conformité à la spécification, il n'a pas été tenu compte de l'incertitude associée aux résultats.
UTAC shall not be liable for any industrial or commercial applications that could occur as a result of these tests. This test report may only be reproduced in the form of a full photographic facsimile. Tests results are only available for the materiel submitted to tests or materiel identified in the present test report. Accreditation by the COFRAC test department only certifies the technical competence of the laboratory for the tests or analyse covered by the accreditation. (*) In order to notify the conformity or non conformity to the requirements, the uncertainty of the test results has not been explicitly taken into account.
Seule la version française fait foi / *Only the French version is the authentic text.*

Union Technique de l'Automobile, du Motocycle et du Cycle
Société par actions simplifiée au capital de 6 000 000 €
TVA FR 89 438 725 723-Siren 438 725 723 RCS Evry – Code APE 743 B

Les essais ont été effectués sur chacun des 2 dispositifs fournis par le demandeur.
Tests were carried out on 2 devices supplied by the applicant.

N°s U.T.A.C 1.6542 – 1.6543

- Date(s) des essais / *Date(s) of tests :* 16/10/2006

- FABRICANT / *MANUFACTURER* -

JOHANN & KONEN GmbH & Co.
Rosenbach 42 - D – 53229 BONN

- IDENTIFICATION DU DISPOSITIF / *IDENTIFICATION OF DEVICE* -

Dispositif de signalisation latéral / *Side signalling device.*

- FONCTION(S) DU DISPOSITIF / *FUNCTION(S) OF DEVICE* -

Feu de position latéral (catégorie SM1) – Catadioptre latéral de classe IA / *Side-marker lamp (category SM) – Side reflex reflector class IA.*

- DESCRIPTION DU DISPOSITIF / *DESCRIPTION OF DEVICE* -

Les dispositifs en essais sont conformes à la description technique ainsi qu'aux plans fournis par le demandeur. / *The tested devices conform to the technical description and drawings supplied by the applicant.*

- MARQUAGE DES APPAREILS PRESENTES / *MARKINGS ON SUBMITTED DEVICES* -

Il a été vérifié que les dimensions des lettres et des chiffres indiquées sur le plan de marquage contenu dans le dossier d'homologation étaient conformes aux prescriptions réglementaires. / *It was checked that the dimensions of letters and numbers mentioned in the marking drawing of the technical document were in accordance with the required markings.*

EXTENSION D'HOMOLOGATION / *EXTENSION OF APPROVAL:*

Le dispositif JOKON SMLR 2002 - 2004/12-24V a déjà fait l'objet d'une homologation et 3 extensions d'homologation. Les résultats ont été consignés dans les procès-verbaux UTAC n° 00/06267 – 00/08461 – 03/00807.
The JOKON SMLR 2002 - 2004/12-24V device has already been approved and three approval extensions. The results are written down in the Test Report UTAC No. 00/06267 – 00/08461 – 03/00807.

- MOTIF DE L'EXTENSION / *REASON FOR EXTENSION* -

Remplacement de 5 diodes par 3 diodes / *Replacement of the 5 leds by 3 leds*

Remarque / *Comment*

Les dispositifs SMLR 2002 - 2004/12V et SMLR 2002 - 2004/24V utilisent les mêmes leds, seul le système électronique les différencie. *The devices SMLR 2002 - 2004/12V and SMLR 2002 - 2004/24V use the same diodes only electronic system differentiates them.*
Les essais ont été effectués sur le dispositif SMLR 2002 - 2004/12V.
Tests were carried out on the device SMLR 2002 - 2004/12V.

FONCTION : FEU DE POSITION LATERAL DE CATEGORIE SM1
FUNCTION : SIDE POSITION LAMP, CATEGORY SM1

Marque / *Mark*: JOKON
Type : SMLR 2002-2004/12

Essais réalisés conformément au Règlement Européen n° 91.
Tests made in application of the European Regulation n°91.

Source(s) lumineuse(s) utilisée(s) / *Light source(s) used* :

Type :	Diode (non remplaçable) / *Led (non replaceable)*
Nombre / *Number :*	3
Tension / *Voltage :*	13,5 Volts
Puissance / *Wattage :*	0,6 Watt

Couleur de la lumière émise / *Colour of emitted light :* Jaune-auto / *amber*

point n° 1 : dans l'axe / *in axis*	x = 0,595 y = 0,402	Point dans la zone prescrite / *Point in the prescribed area.*

Surface apparente / *Apparent surface*

☐ Surface de sortie de la lumière / *Light emitting surface*
☒ Plage éclairante / *Illuminating surface*

Limites verticales et horizontales cotées par rapport au centre de référence.
Vertical and horizontal outlines were measured in relation to the centre of reference.

Position horizontale / *Horizontal position*

Côté (-) / *Side (-)* :	: O = 13 mm
Côté (+) / *Side (+)* :	: I = 10 mm
Supérieure / *Upper* :	: U = 3 mm
Inférieure / *Lower* :	: D = 3 mm

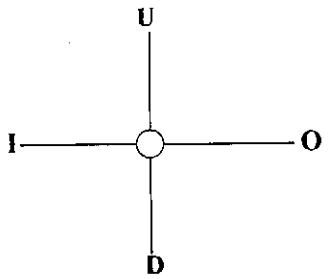

Position verticale / *Vertical position*

Côté (-) / *Side (-)* :	: O = 3 mm
Côté (+) / *Side (+)* :	: I = 3 mm
Supérieure / *Upper* :	: U = 13 mm
Inférieure / *Lower* :	: D = 10 mm

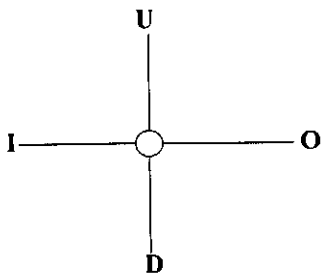

Feu de position latéral, catégorie SM1 (position horizontale)
Side-marker lamp, category SM1 (horizontal position)

Relevé des intensités lumineuses / *Luminous intensities :*

Numéro du dispositif / *Device number* : 1.6543

Maximum / *Maximum* (2)	13,9 Cd
Position / *Location*	4° 36' (-) 2° 52' dessous / *down*
Minimum / *Minimum* (1)	1,28 Cd
Position / *Location*	23° 12' (-) 5° 00' dessous / *down*
Valeur dans l'axe / *axis value*	9,65 cd

Numéro du dispositif / *Device number* : 1.6542

Maximum / *Maximum* (2)	12,6 Cd
Position / *Location*	3° 29' (-) 6° 11' dessous / *down*
Minimum / *Minimum* (1)	0,99 Cd
Position / *Location*	20° 39' (-) 3° 56' dessous / *down*
Valeur dans l'axe / *axis value*	9,11 cd

Remarques / *Comments* :

Minimum exigé / *Required minimum* : 0,60 Cd.
Maximum prescrit / *Prescribed maximum* : 25,0 Cd.

(1) Valeurs relevées après 30 minutes de fonctionnement / *Values measured after 30 minutes of operation*
(2) Valeur maximale obtenue après 1 minute de fonctionnement / *Maximum value obtained after 1 minute of operation*

Feu de position latéral, catégorie SM1 (position verticale)
Side-marker lamp, category SM1 (vertical position)

Relevé des intensités lumineuses / *Luminous intensities :*

Numéro du dispositif / *Device number* : 1.6542

Maximum / *Maximum* (2)	13,0 Cd
Position / *Location*	8° 17' (+) 3° 38' dessus / *up*
Minimum / *Minimum* (1)	0,62 Cd
Position / *Location*	41° 56' (-) 6° 44' dessous / *down*

Numéro du dispositif / *Device number* : 1.6543

Maximum / *Maximum* (2)	14,4 Cd
Position / *Location*	5° 40' (+) 0° 54' dessus / *up*
Minimum / *Minimum* (1)	0,68 Cd
Position / *Location*	39° 36' (-) 7° 28' dessous / *down*

Remarques / *Comments :*

Minimum exigé / *Required minimum* : 0,60 Cd.
Maximum prescrit / *Prescribed maximum* : 25,0 Cd.

(1) Valeurs relevées après 30 minutes de fonctionnement / *Values measured after 30 minutes of operation*
(2) Valeur maximale obtenue après 1 minute de fonctionnement / *Maximum value obtained after 1 minute of operation*

SCHEMA DE MONTAGE / *MOUNTING DRAWINGS*

1) FEU / Leuchte / Lamp:

Source d'eclairage	: Leuchtmittel	: ligth source	: 3 LED	3 LED
Tension	: Prüfspannung	: testing voltage	: 13,5 V	28,0 V
Tension nominale	: Nennspannung	: nominal voltage	: 12,0 V	24,0 V
Puissance nominale	: Nennleistung	: rated power	: 0,6 W	1,0 W

2) CATADIOPTRE / Rückstrahler / retro-reflector:
Type IA - jaune / gelb / yellow

VUE DE FACE / Ansicht von Vorne / front view

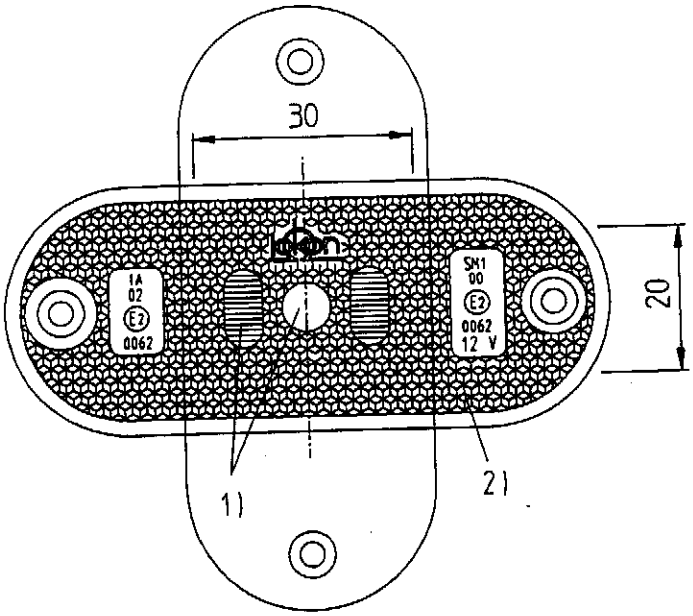

PLAN DE MARQUAGE
layout of approval marking

IA	SM1
02	00
E2	E2
0062	0062

Type: SMLR 2002-2004 /24

Type: SMLR 2002-2004 /12