Kraftfahrt-Bundesamt

DE-24932 Flensburg

E 1

MITTEILUNG

ausgestellt von:
Kraftfahrt-Bundesamt

über die Erteilung der Genehmigung
für einen Typ einer mechanischen Verbindungseinrichtung oder eines mechanischen Verbindungsbauteils nach der Regelung Nr. 55

COMMUNICATION

issued by:
Kraftfahrt-Bundesamt

concerning approval granted
of a type of mechanical coupling device or component pursuant to Regulation No. 55

Nummer der Genehmigung: **011495**
Approval No.

Erweiterung:
Extension No.

1. Fabrik- oder Handelsmarke der Einrichtung oder des Bauteils:
   Trade name or mark of the device or component:
   BPW Fahrzeugtechnik GmbH & Co. KG

2. Herstellerbezeichnung für den Typ der Einrichtung oder des Bauteils:
   Manufacturer's name for the type of device or component:
   ZOF 0,75-3

3. Name und Anschrift des Herstellers:
   Manufacturer's name and address:
   BPW Fahrzeugtechnik GmbH & Co. KG
   DE-33104 Paderborn

4. Gegebenenfalls Name und Anschrift des Vertreters des Herstellers:
   If applicable, name and address of manufacturer's representative:
   entfällt
   not applicable

Nummer der Genehmigung: 011495
Approval No.:

5. Namen oder Handelsmarken anderer Lieferanten, mit denen die Einrichtung oder das Bauteil gekennzeichnet ist:
Alternative supplier's names or trade marks applied to the device or component:
entfällt
not applicable

6. Name und Anschrift des Unternehmens oder der Gesellschaft, die für die Übereinstimmung der Produktion verantwortlich ist:
Name and address of company or body taking responsibility for the conformity of production:
BPW Fahrzeugtechnik GmbH & Co. KG
DE-33104 Paderborn

7. Zur Genehmigung vorgelegt am:
Submitted for approval on:
28.11.2013

8. Technischer Dienst, der die Prüfungen für die Genehmigung durchführt:
Technical service responsible for conducting approval tests:
TÜV Nord Mobilität GmbH & Co. KG Institut für Fahrzeugtechnik und Mobilität
DE-45307 Essen

9. Kurzbeschreibung:
Brief description:

9.1. Typ und Klasse der Einrichtung oder des Bauteils:
Type and class of device or component:
nicht genormte Zugeinrichtung der Klasse E
non-standard drawbar pursuant to class E

9.2. Kennwerte:
Characteristic values:

9.2.1. Hauptwerte:
Primary values:
Dc = 7,19 kN S = 75 kg

Alternativwerte:
Alternative values:
entfällt
not applicable

Nummer der Genehmigung: 011495
Approval No.:

10. Anweisungen des Fahrzeugherstellers für den Anbau der Verbindungseinrichtung oder des Verbindungsbauteils an das Fahrzeug und Fotografien oder Zeichnungen der Befestigungspunkte:
Instructions for the attachment of the coupling device or component type to the vehicle and photographs or drawings of the mounting points given by the vehicle manufacturer:
siehe Montage- und Betriebsanleitung
see installation and operating instructions

11. Angaben über die Befestigung besonderer Verstärkungshalterungen oder –platten oder Abstandhalter, die für den Anbau der Verbindungseinrichtung oder des Verbindungsbauteils erforderlich sind:
Information on the fitting of any special reinforcing brackets or plates or spacing components necessary for the attachment of the coupling device or component:
siehe Montage- und Betriebsanleitung
see installation and operating instructions

12. Zusätzliche Angaben für den Fall, dass die Verwendung der Verbindungseinrichtung oder des Verbindungsbauteils auf bestimmte Fahrzeugtypen eingeschränkt ist – siehe 3.4. des Anhangs 5:
Additional information where the use of the coupling device or component is restricted to special types of vehicles – see annex 5, paragraph 3.4.
siehe Beschreibungsmappe
see information document

13. Bei Hakenkupplungen der Klasse K: genaue Angaben zu den Zugösen, die für die Verwendung mit dem jeweiligen Hakentyp geeignet sind:
For Class K hook type couplings, details of the drawbar eyes suitable for use with the particular hook type:
entfällt
not applicable

14. Datum des Gutachtens:
Date of test report:
27.11.2013

15. Nummer des Gutachtens:
Number of test report:
8110309269/13

16. Stelle, an der das Genehmigungszeichen angebracht ist:
Approval mark position:
seitlich oder oben am Gehäuse
sideways or on top of the housing

Nummer der Genehmigung: 011495
Approval No.:

17. Grund (Gründe) für die Erweiterung der Genehmigung:
Reason(s) for extension of approval:
entfällt
not applicable

18. Die Genehmigung wird **erteilt**
Approval **granted**

19. Ort: **DE-24932 Flensburg**
Place:

20. Datum: **06.01.2014**
Date:

21. Unterschrift: **Im Auftrag**
Signature:

D St
(D. Stieglitz)

KRAFTFAHRT-BUNDESAMT
511

Nummer der Genehmigung: 011495
Approval No.:

22. Die Liste der Unterlagen, die bei der Genehmigungsbehörde hinterlegt und auf Anfrage erhältlich sind, liegt dieser Mitteilung bei.
The list of documents deposited with the Administration Service which has granted approval is annexed to this communication and may be obtained on request.

Verzeichnis:
List of documents:

1. Inhaltsverzeichnis zu den Beschreibungsunterlagen
   Index to the information package

2. Nebenbestimmungen und Rechtsbehelfsbelehrung
   Collateral clauses and instruction on right to appeal

3. Technischer Bericht mit Anlagen
   Technical report with annex

Kraftfahrt-Bundesamt

DE-24932 Flensburg

Inhaltsverzeichnis zu den Beschreibungsunterlagen
Index to the information package

Zum ECE-Genehmigungsbogen Nr.: **011495**
To ECE approval certificate No.:

Ausgabedatum: **06.01.2014**
Date of issue:

letztes Änderungsdatum: --
last date of amendment:

1. Nebenbestimmungen und Rechtsbehelfsbelehrung
   Collateral clauses and instruction on right to appeal

2. Beschreibungsmappe Nr.:
   Information document No.:
   E-5070

   Datum:
   Date:
   09.03.2013

   letztes Änderungsdatum: --
   last date of amendment:

3. Prüfbericht(e) Nr.:
   Test report(s) No.:
   8110309269/13

   Datum:
   Date:
   27.11.2013

4. Beschreibung der Änderungen:
   Description of the modifications:
   entfällt
   not applicable

Kraftfahrt-Bundesamt
DE-24932 Flensburg

Nr. der Genehmigung: 011495
Approval No.:

- Anlage -

Nebenbestimmungen und Rechtsbehelfsbelehrung

Nebenbestimmungen

Jede Einrichtung, die dem genehmigten Typ entspricht, ist gemäß der angewendeten Vorschrift zu kennzeichnen.

Das Genehmigungszeichen lautet wie folgt:

E1

55R - 011495

Die Einzelerzeugnisse der reihenweisen Fertigung müssen mit den Genehmigungsunterlagen genau übereinstimmen. Änderungen an den Einzelerzeugnissen sind nur mit ausdrücklicher Zustimmung des Kraftfahrt-Bundesamtes gestattet.
Änderungen der Firmenbezeichnung, der Anschrift und der Fertigungsstätten sowie eines bei der Erteilung der Genehmigung benannten Zustellungsbevollmächtigten oder bevollmächtigten Vertreters sind dem Kraftfahrt-Bundesamt unverzüglich mitzuteilen.
Verstöße gegen diese Bestimmungen können zum Widerruf der Genehmigung führen und können überdies strafrechtlich verfolgt werden.

Die Genehmigung erlischt, wenn sie zurückgegeben oder entzogen wird, oder der genehmigte Typ den Rechtsvorschriften nicht mehr entspricht. Der Widerruf kann ausgesprochen werden, wenn die für die Erteilung und den Bestand der Genehmigung geforderten Voraussetzungen nicht mehr bestehen, wenn der Genehmigungsinhaber gegen die mit der Genehmigung verbundenen Pflichten – auch soweit sie sich aus den zu dieser Genehmigung zugeordneten besonderen Auflagen ergeben - verstößt oder wenn sich herausstellt, dass der genehmigte Typ den Erfordernissen der Verkehrssicherheit oder des Umweltschutzes nicht entspricht.

Das Kraftfahrt-Bundesamt kann jederzeit die ordnungsgemäße Ausübung der durch diese Genehmigung verliehenen Befugnisse, insbesondere die genehmigungsgerechte Fertigung, nachprüfen. Es kann zu diesem Zweck nach den Regeln der zugrundeliegenden Vorschriften Proben entnehmen oder entnehmen lassen.

Die mit der Erteilung der Genehmigung verliehenen Befugnisse sind nicht übertragbar. Schutzrechte Dritter werden durch diese Genehmigung nicht berührt.

Nummer der Genehmigung: 011495
Approval No.:

Rechtsbehelfsbelehrung

Gegen diese Genehmigung kann innerhalb eines Monats nach Bekanntgabe Widerspruch erhoben werden. Der Widerspruch ist beim **Kraftfahrt-Bundesamt, Fördestraße 16, DE-24944 Flensburg,** schriftlich oder zur Niederschrift einzulegen.

- Attachment -

Collateral clauses and instruction on right to appeal

Collateral clauses

All equipment which corresponds to the approved type is to be identified according to the applied regulation.

The approval identification is as follows: - see German version -

The individual production of serial fabrication must be in exact accordance with the approval documents. Changes in the individual production are only allowed with express consent of the Kraftfahrt-Bundesamt.
Changes in the name of the company, the address and the manufacturing plant as well as one of the parties given the authority to delivery or authorised representative named when the approval was granted is to be immediately disclosed to the Kraftfahrt-Bundesamt.
Breach of this regulation can lead to recall of the approval and moreover can be legally prosecuted.

The approval expires if it is returned or withdrawn or if the type approved no longer complies with the legal requirements. The revocation can be made if the demanded requirements for issuance and the continuance of the approval no longer exist, if the holder of the approval violates the duties involved in the approval, also to the extent that they result from the assigned conditions to this approval, or if it is determined that the approved type does not comply with the requirements of traffic safety or environmental protection.

The Kraftfahrt-Bundesamt can at any time check the proper exercise of the conferred authority taken from this approval, in particular the approving standards. For this purpose, samples can be taken or have taken according to the rules of the underlying regulations.

The conferred authority contained with issuance of this approval is not transferable. Trade mark rights of third parties are not affected with this approval.

Instruction on right to appeal

This approval can be appealed within one month after notification. The appeal is to be filed in writing or as a transcript at the **Kraftfahrt-Bundesamt, Fördestraße 16, DE-24944 Flensburg.**

Beschreibungsbogen Nr. E-5070

Betreffend die ECE-Typengenehmigung von mechanischen Verbindungseinrichtungen für Kraftfahrzeuge und Kraftfahrzeuganhänger, gemäß der Regelung Nr. 55 für Verbindungseinrichtung

0. ALLGEMEINES

01. Fabrikmarke (Firmenname des Herstellers):
BPW Fahrzeugtechnik GmbH & Co.KG

02. Typ und Handelsbezeichnung:
ZOF 0,75 -3; Zugeinrichtung, starr.

05. Name und Anschrift des Herstellers:
BPW-Fahrzeugtechnik, GmbH & Co.KG, D-33104 Paderborn

07. Bei Bauteilen und selbstständigen technischen Einheiten:
Lage und Art der Anbringung der ECE-Genehmigungskennzeichnung: Oben auf / seitlich am Gehäuseangenietetes oder angeklebtes Fabrikschild, aufgedruckt oder eingeprägt, oder erhaben im vertieften Feld (max. 2mm).

08. Anschriften der Fertigungsstätten:
BPW-Fahrzeugtechnik, GmbH & Co.KG, D-33104 Paderborn

1. VERBINDUNG ZWISCHEN ZUGFAHRZEUG UND ANHÄNGER ODER SATTELANHÄNGER

1.1 Ausführliche technische Beschreibung (einschließlich Zeichnungen und Werkstoffangaben) des Typs der mechanischen Verbindungseinrichtung: siehe Anlagen

1.2 Klasse und Typ der Verbindungseinrichtung: Klasse E, Typ ZOF 0,75 -3

1.3 Zulässiger Dc-Wert: 7,19 kN

1.4 Zulässige vertikale Stützlast S am Kuppelpunkt: 75 kg

1.5 Zulässige Sattellast U an der Sattelkupplung: -t

1.6 Zulässiger V-Wert: -kN

1.7 Herstellerangaben zur Anbringung des Typs der Verbindungseinrichtung am Fahrzeug und Fotos oder Zeichnungen der Befestigungspunkte: nach Montage- und Betriebsanleitung TK 5099

1.8 Angaben über evtl. anzubringende besondere Anhängeböcke oder Montageplatten: entfällt

Bemerkung: Die Geräte dürfen nur in Verbindung mit genehmigten und zum Anbau geeigneten Zugkugelkupplungen der Klasse B verwendet werden, gemäß Blatt TK 5008

Technische Beschreibung der nicht genormten Zugeinrichtung der Klasse „E“, Typ ZOF 0,75 -3

Die Verbindungseinrichtung ist eine starre Zugvorrichtung, bestehend aus einem Gehäuseflansch, welche zum Anbau von Zugkugelkupplungen geeignet ist.

Diese Verbindungseinrichtung ist für die Montage an einem Starrdeichselanhänger vorgesehen.

Montage- und Betriebsanleitung für Zugeinrichtung Typ

ZOF 0,75 -3

Genehmigungsnr.: E1*55R*011495

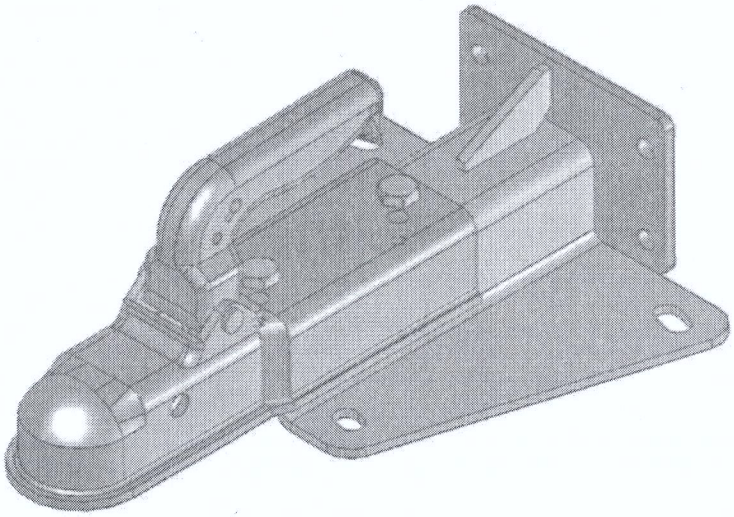

Inhalt

- Zugeinrichtung Typ ZOF 0,75 -3 TK 5099
- Laschen für Deichselholme TK 5019
- Anschluss der Zugkugelkupplung TK 5008
- Bedienungs- und Wartungshinweise, Kenndaten

BPW Fahrzeugtechnik GmbH & Co.KG , P.O. Box 21 80, D-33051 Paderborn
Tel. +49 (0) 5254 803-0,
info@bpw-fahrzeugtechnik.de, www.bpw-fahrzeugtechnik.de

Laschen für Deichselholm siehe TK 5019
(Montage wahlweise; Kontur der Laschen an Einbaumaße und Bewegungsfreiräume anpassen)

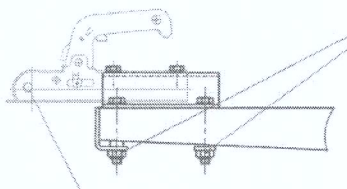

Anschluss der Zugkupplung
siehe TK 5008

Scheibe min. Ø37/Ø13
3 dick Werkstoff St
z.B. Scheibe A13 DIN 9021-St
oder gleichwertige Variante

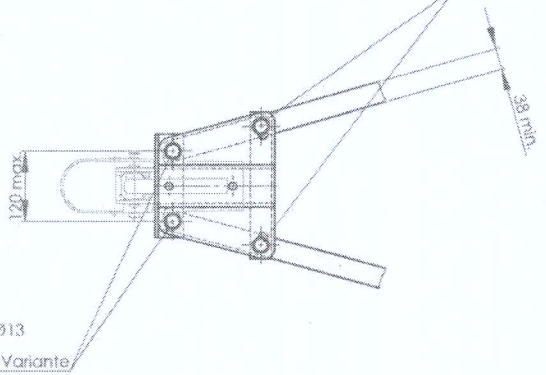

Scheibe min. Ø20/Ø13
3 dick Werkstoff St
oder gleichwertige Variante

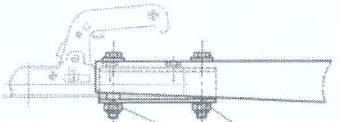

Scheibe min. Ø37/Ø13
3 dick Werkstoff St
z.B. Scheibe A13 DIN 9021-St
oder gleichwertige Variante

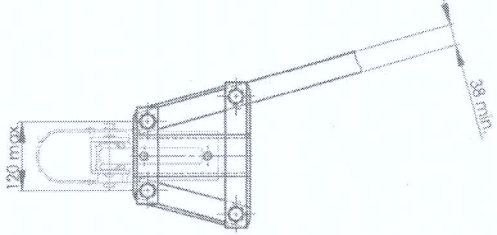

Schraubverbindung
Zugvorichtung- Zuggabel
4x Sechskantschraube M12 DIN 931 - 10.9 (8.8)
m. 4x Sicherungsmutter M12 DIN 980 - 10 (8)
} Anzugsmoment: 98 Nm ±10%

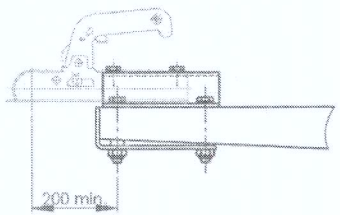

Scheibe min. Ø20/Ø13
3 dick Werkstoff St
oder gleichwertige Variante

Scheibe min. Ø37/Ø13
3 dick Werkstoff St
z.B. Scheibe A13 DIN 9021-St
oder gleichwertige Variante

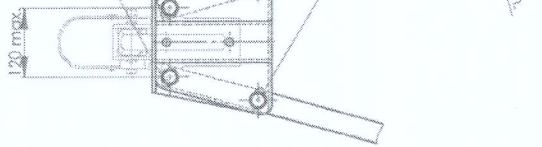

Typ: ZOF 0,75-3		
C (kg)	D_C - Wert (kN)	S (kg)
750	7,19	75
Nur für Anhänger ohne Bremse		

Werkstoff

Index	Änderung	Nummer	Datum	Bearb.

Oberfläche nach
Wkt 1.008 (DIN ISO 1302)
N R_z63 R_a10
Y R_z40 Y R_z16
W R_z16 X R_z6.3
X u. ✓ R_z6.3 usw.

	Datum	Name	Maßstab	Benennung
Bearb.	08.03.13	BPWERK02	1:5	Montage- und Betriebsanleitung ZOF 0,75-3
Sachnummer			Gewicht* Pdl	

Für diese Zeichnung behalten wir uns alle Rechte vor. Ohne unsere ausdrückliche Zustimmung darf sie weder kopiert noch Dritten zugänglich gemacht werden und darf auch nur Empfängern oder Dritten durch nicht in anderer Weise widerrechtlich vervielfältigt werden.

BPW Fahrzeugtechnik
GmbH & Co. KG
33104 Paderborn

Zeichnungsnummer: TK 5099
Index: 000

Ersatz für: -
Ersetzt durch: -

* Theoretisches Gewicht ! Schweißnähte, Farbe und Betriebsmittel sind nicht berücksichtigt !

Zeichnung 3D-CAD - erstellt

Montage- und Betriebsanleitung für Auflaufeinrichtung

Auswahl möglicher Laschenkonturen (nicht maßstäblich)

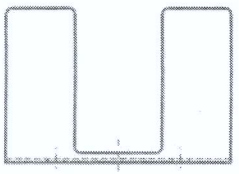

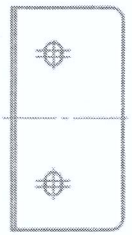

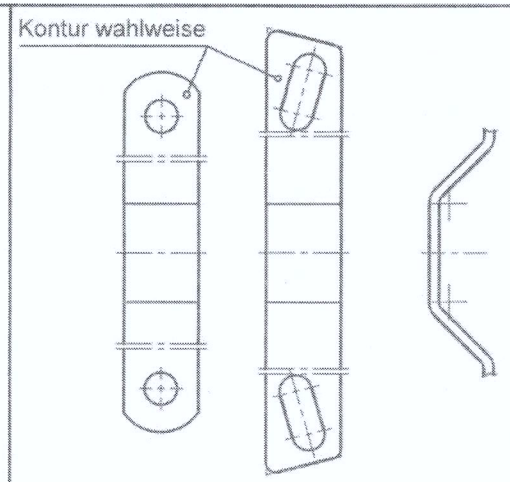

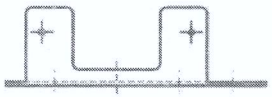

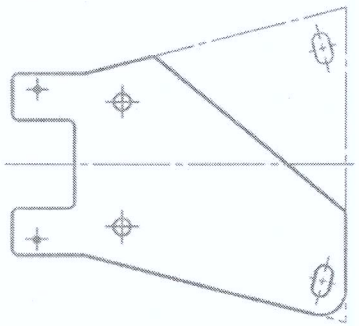

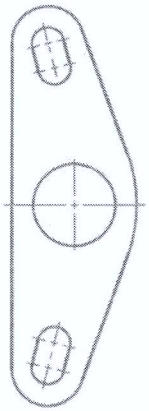

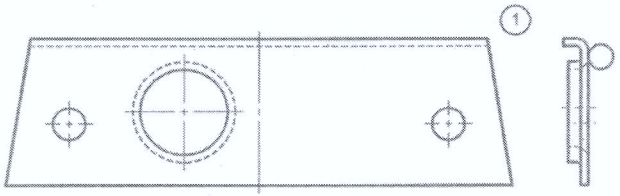

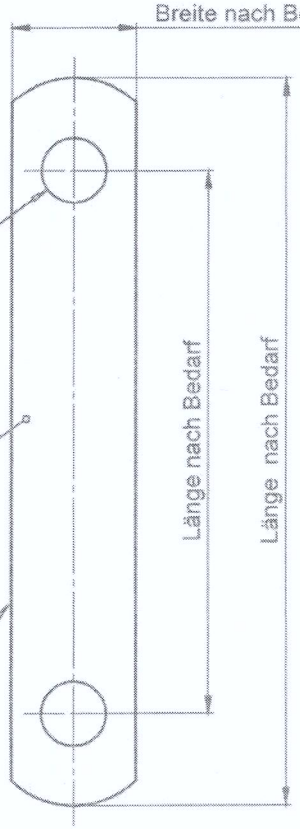

Maße ohne Toleranzangabe
nach DIN ISO 2768 grob

Werkstoff S235JR ww. S355J2G3 ww. QStE380TM ww. S420MC							
	001	Variante hinzu		0001	15.03.13	BPWEK02
	Index	Änderung		Nummer	Datum	Bearb.
Oberfläche nach WN 1.009 (DIN ISO 1302)		Datum	Name	Maßstab	Benennung	
	Bearb.	03.01.06	Kleine	1:1	Montage- und Betriebsanleitung Laschen für Deichselholme	
	Sachnummer			Gewicht* [kg]		

Für diese Zeichnung behalten wir uns alle Rechte vor. Ohne unsere vorherige Zustimmung darf sie weder vervielfältigt noch Dritten zugänglich gemacht werden, und sie darf durch den Empfänger oder Dritte auch nicht in anderer Weise mißbräuchlich verwendet werden.

BPW Fahrzeugtechnik GmbH & Co. KG
33104 Paderborn

Zeichnungsnummer: TK 5019
Index: 001

Ersatz für: -
Ersetzt durch: -

* Theoretisches Gewicht ! Schweißnähte, Farbe und Betriebsmittel sind nicht berücksichtigt !

Zeichnung 3D-CAD - erstellt

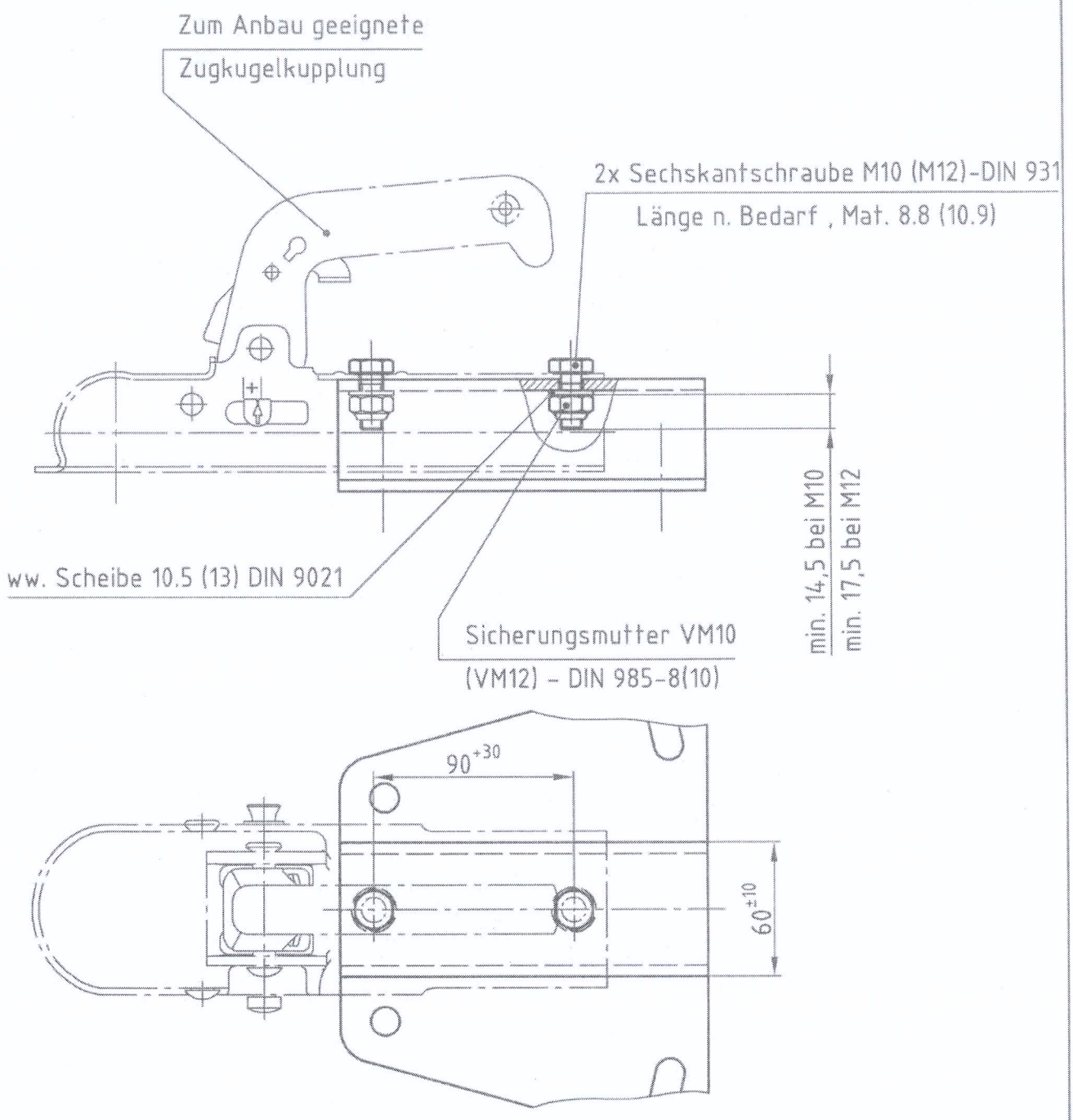

		Werkstoff							
			Buchstabe	Anzahl	Änderungen	Nummer	Datum	Bearb.	Ges.

		Oberflächen nach WN 1.009 (DIN ISO 1302)		Datum	Name	Maßstab	Benennung
		U = R_z100 X = R_z20	Bearb.	28.04.2004	KOLISKO	1:2.5	Anschluß der Zugkugelkupplung
		V = R_z40 Y = R_z12	Geprüft	17.05.2004	REDUCH		
		W = R_z30 Z = R_z6,3					
Paßmaß	Abmaße	S u = R_z beliebig	Ges.	17.05.2004	MEYER		

Für diese Zeichnung behalten wir uns alle Rechte vor. Ohne unsere vorherige Zustimmung darf sie weder vervielfältigt noch Dritten zugänglich gemacht werden, und sie darf durch den Empfänger oder Dritte auch nicht in anderer Weise mißbräuchlich verwendet werden.

Werkkennz. P

BPW BERGISCHE ACHSEN
Kommanditgesellschaft
51674 WIEHL

Nummer
TK 5008

Ersatz für | Ersetzt durch

Zeichnung CAD - erstellt

Bedienungs- und Wartungshinweise, Kenndaten

Bedienungshinweise (regelmäßig zu prüfen):

- Kugelkupplung überprüfen. Verschraubung auf Festsitz überprüfen. Die Kugelkupplung muss die Kugel voll und gesichert umschließen.
- Der Handgriff der Kugelkupplung darf nicht als Rangierhilfe benutzt werden, da dieser dadurch in seiner Funktion beeinträchtigt werden könnte.
- Abreißseil / Verliersicherung am Fahrzeug umschlingen / einhängen.
- Deichselstützrad (falls vorhanden) hochziehen und sichern.
- Unterlegkeile entfernen.

Wartungshinweise:

- Kupplung ölen, siehe Herstellerangaben.

Kenndaten der Zugeinrichtung des vorhandenen Anhängers:

- Der kleinste aufgeführte Stützlastwert (in Verbindung mit Anbauteilen wie Zugkugelkupplungen) bestimmt die zu fahrende maximale Stützlast.
- Der auf dem Typenschild aufgeführte Gewichtsbereich bestimmt das zulässige Gesamtgewicht.
- Es empfiehlt sich die Daten der Typenschilder in nachfolgende Liste einzutragen, damit diese im Bedarfsfall (z.B.: bei Ersatzteilbesorgung) zur Verfügung stehen, falls die Kenzeichnung der einzelnen Komponenten nicht mehr erkennbar ist. Ein Beispiel-Typenschild siehe nachfolgend.

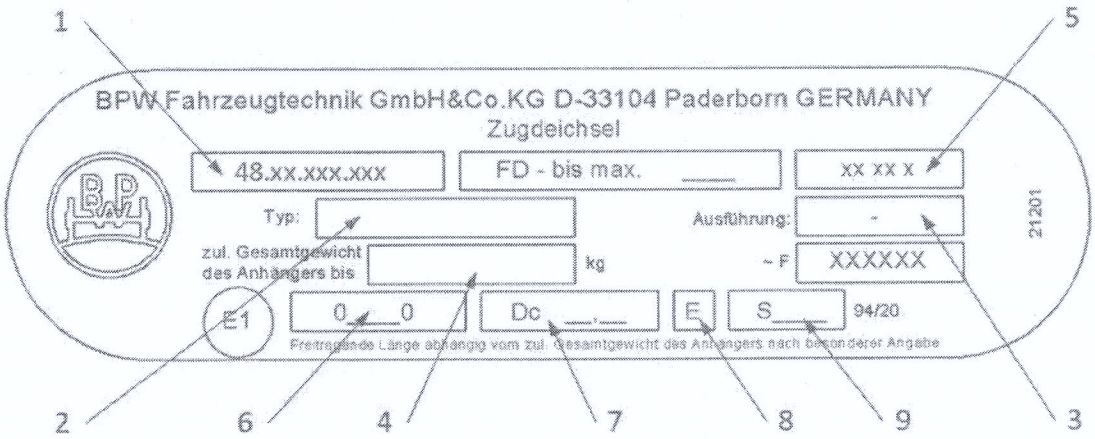

Hersteller des Anhängers: .....
Art des Anhängers: .....

1. Sachnummer der Zugeinrichtung: .....
2. Typ der Zugeinrichtung: .....
3. Ausführung der Zugeinrichtung: .....
4. Zulässiges Gesamtgewicht der Zugeinrichtung: .....
5. Datum: .....
6. ECE – Genehmigungsnummer: .....
7. Dc – Wert: .....
8. Kennzeichen: .....
9. Zulässige Stützlast der Zugeinrichtung: .....

Typ-, Fabrikat der Zugöse: .....
ECE / EWG – Genehmigungsnummer der Zugöse: .....
Zulässiges Gesamtgewicht der Zugöse: .....
Zulässige Stützlast der Zugöse: .....

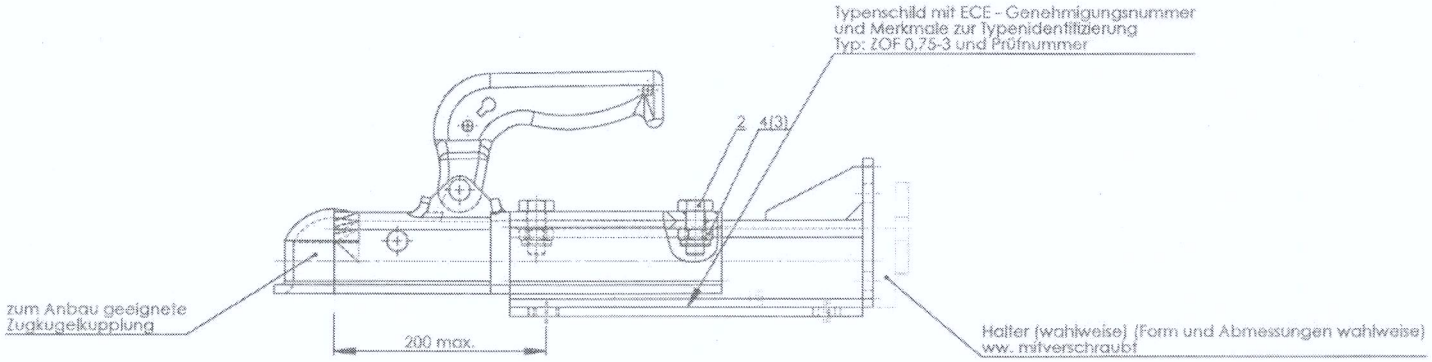

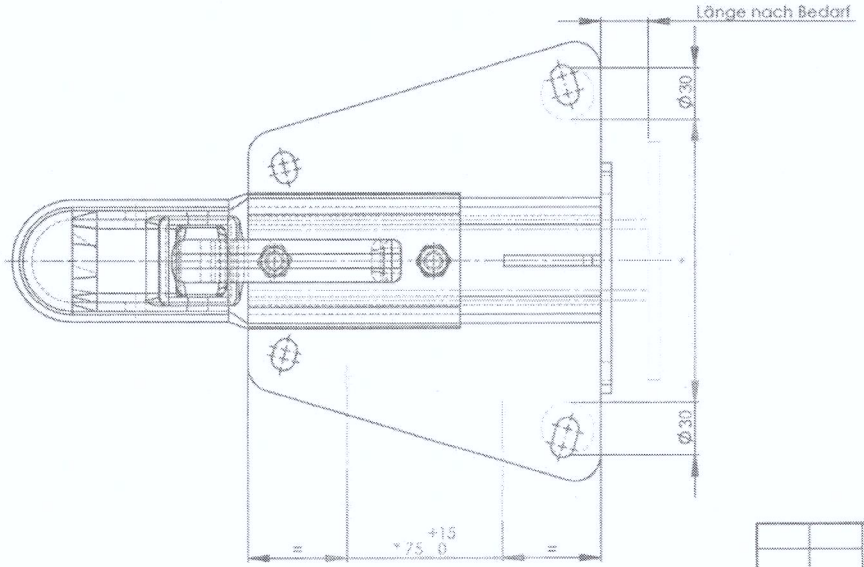

Freimaßtoleranzen
Schweißkonstruktionen
C-DIN 8570-B1.1

Schutzgasschweißen:
Schweißzusätze nach DIN EN 440
Schweißgut min. G42 0

Lichtbogenhandschweißen:
Stabelektroden nach DIN EN 499
Schweißgut min. E42 2

* In diesem Bereich kann am Gehäuse wahlweise Stützradhalter, Steckerhalter, Bodenstütze und Haltebügel mit Schweißverbindung a 3 angebracht werden (Werkstoff St37-2 ww. St52-3)
Die Anbringung kann wahlweise vom Kunden ausgeführt werden
Der Kunde wird auf den Einbau hingewiesen

		Werkstoff						
			Index	Änderung		Name/Kürzel	Datum	Gepr.
Oberfläche nach DIN 1 SEW 089 DIN ISO 1302			Datum	Name	Maßstab	Benennung		
R 125 R 25 R 40 R 16 R 63 R 10 R 100 R 6,3		Bearb.	09.03.13	BPW/EX97	1:2	Zugeinrichtung Typ: ZOF 0,75-3		
		Suchnummer			Gewicht* (kg) 5,23			
Für diese Darstellung behalten wir uns alle Rechte vor. Ohne unsere vorherige Zustimmung darf sie weder vervielfältigt noch Dritten zugänglich gemacht werden, auch es darf durch den Empfänger oder Dritte auch nicht in anderer Weise mißbräuchlich verwendet werden.		BPW Fahrzeugtechnik GmbH & Co. KG 33104 Paderborn			Zeichnungsnummer	ZOF 0.75-3	Index:	000
					Ersetzt für: -	Ersetzt durch: -		

* Theoretisches Gewicht ! Schweißnähte, Farbe und Betriebsmittel sind nicht berücksichtigt !

Zeichnung 3D-CAD - erstellt